г. Караганда, ул. Алиханова 37, офис 108
г. Алматы, ул. Байтурсынова 85, блок Г, офис 11
г. Астана, проспект Абая, 24/1, офис 47

E-Mail: **support@radiomart.org**

RadioMart.kz
Робототехника и радиодетали

Артикул: 11115 Цена в прайсе: 594 тг.

TNY178PN Микросхема

TNY178PN - Микросхема для импульсных источников питания

TinySwitch-LT Family Energy Efficient, Offline Switcher with Enhanced Flexibility and Extended Power Range
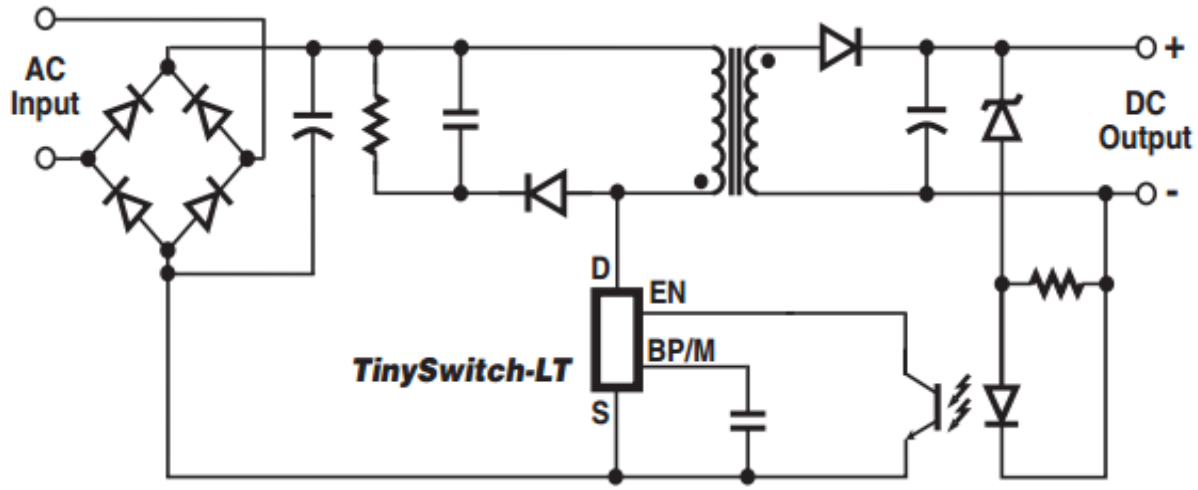
Схема включения: