**г. Караганда,** ул. Алиханова 37, офис 108
**г. Алматы,** ул. Байтурсынова 85, блок Г, офис 11
**г. Астана,** проспект Абая, 24/1, офис 47

E-Mail: **support@radiomart.org**

RadioMart.kz
*Робототехника и радиодетали*

## Артикул: 10122 Цена в прайсе: 3081 тг.

### Сетевой Ethernet модуль для Arduino ENC28J60

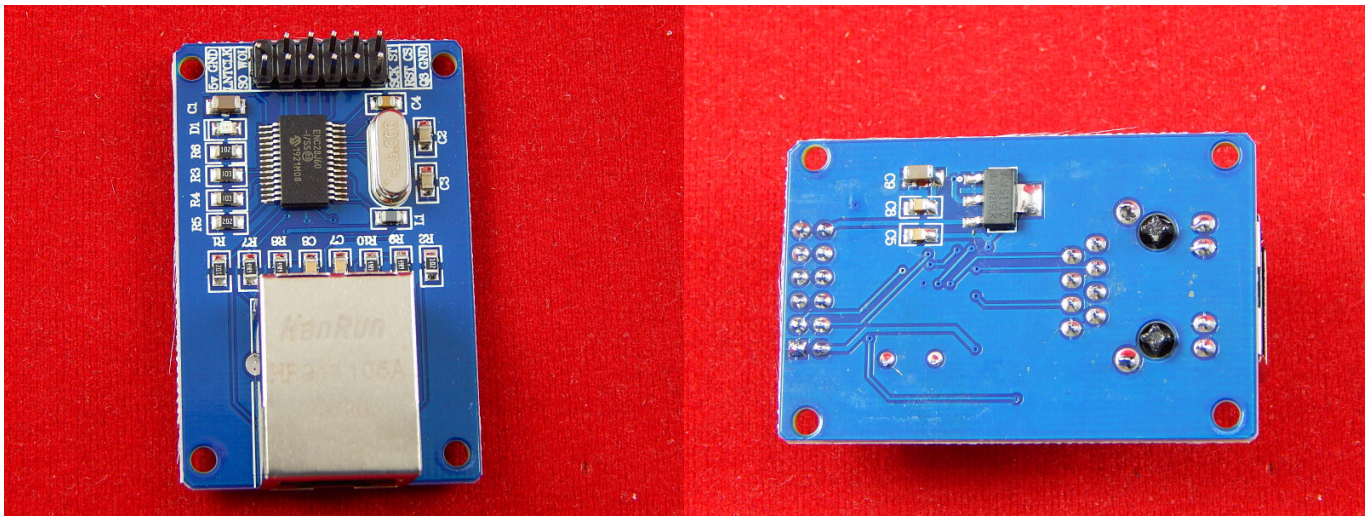

Предназначен для сборки устройства управления электрическими приборами через интернет и передачи данных от датчиков для отображения на странице сайта. При этом с сайта можно управлять приборами и проверять выполнение команд.

Модуль работает в локальной сети TCPIP и в сети internet. Используя аппаратные возможности модуля ENC28J60 и программу микроконтроллера создают простой веб-сервер. Модуль связывает МК через интерфейс SPI с сетью TCPIP. Управление приборами автоматики через internet подключенными к ENC28J60 может производится одновременно или поочередно несколькими операторами с различных персональных компьютеров или мобильных устройств. ENC28J60 Ethernet модуль для Arduino может служить не только частью прибора автоматики, но и наглядным пособием для изучения сети TCP/IP и методов построения веб-сервера.

***Спецификация:***

- Интерфейс: RJ45;
- Напряжение: 3,14 – 3,45 В;
- Номинальный ток: 170 мА;
- Интегрированный MAC и 10 Base-T PHY;
- Полный и полудуплекс;
- Поддержка одного 10 Base-T порта с автоопределением полярности и коррекцией;
- Автовыравнивание генерации контрольной суммы;
- Автоотброс ошибочных пакетов;
- Программируемая функция повтора передачи при ошибке;
- Программируемые функции Padding и генерирование CRC;
- Программируемая функция фильтрации ошибочных пакетов;

- Тактовая частота SPI: до 20 МГц;
- Размеры платы: 55 x 36 мм.
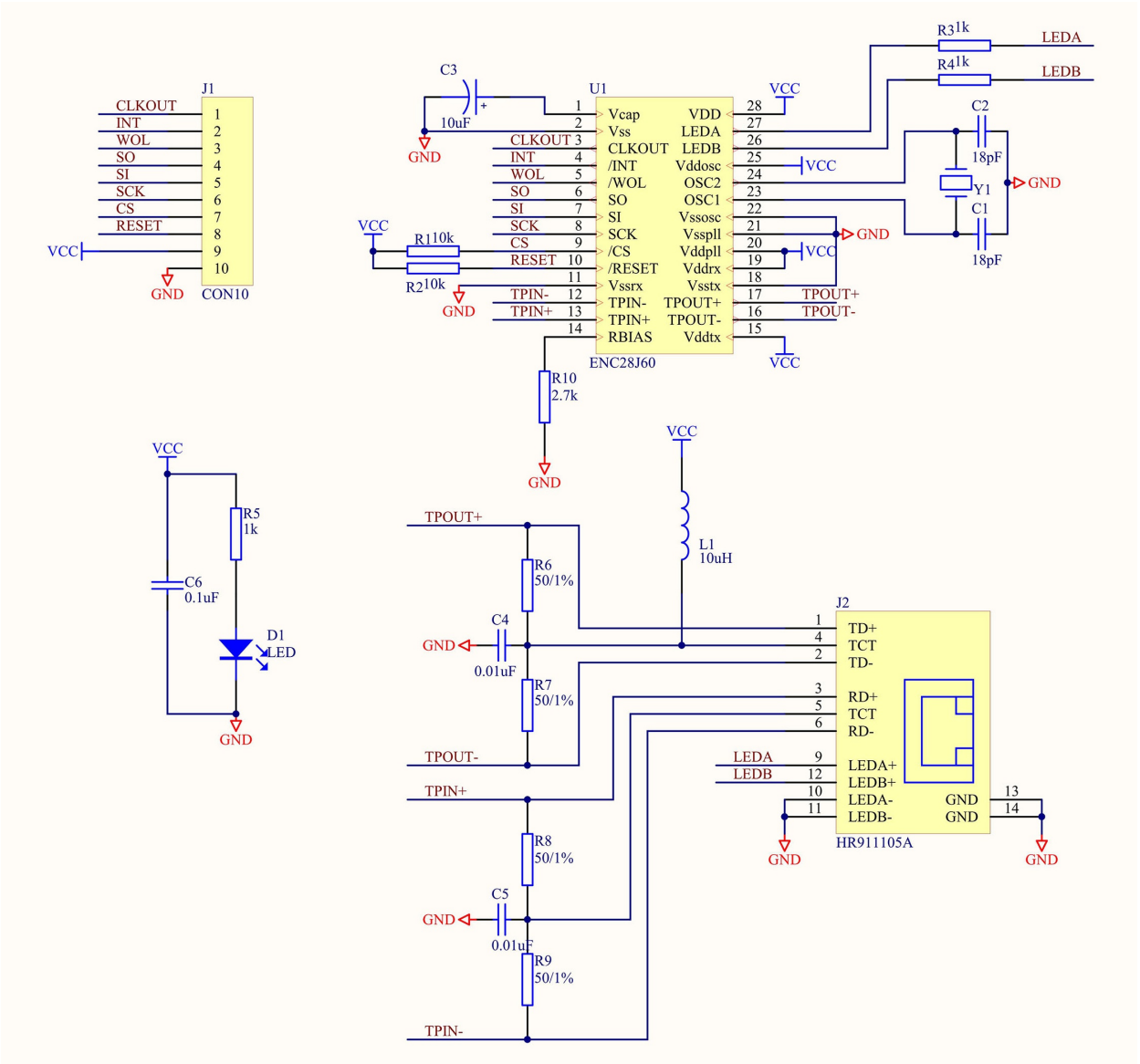
### *Схема модуля ENC28J60:*