**г. Караганда,** ул. Алиханова 37, офис 108
**г. Алматы,** ул. Байтурсынова 85, блок Г, офис 11
**г. Астана,** проспект Абая, 24/1, офис 47

E-Mail: **support@radiomart.org**

RadioMart.kz
*Робототехника и радиодетали*

## Артикул: 11463 Цена в прайсе: 243 тг.

### 74HC74N Микросхема

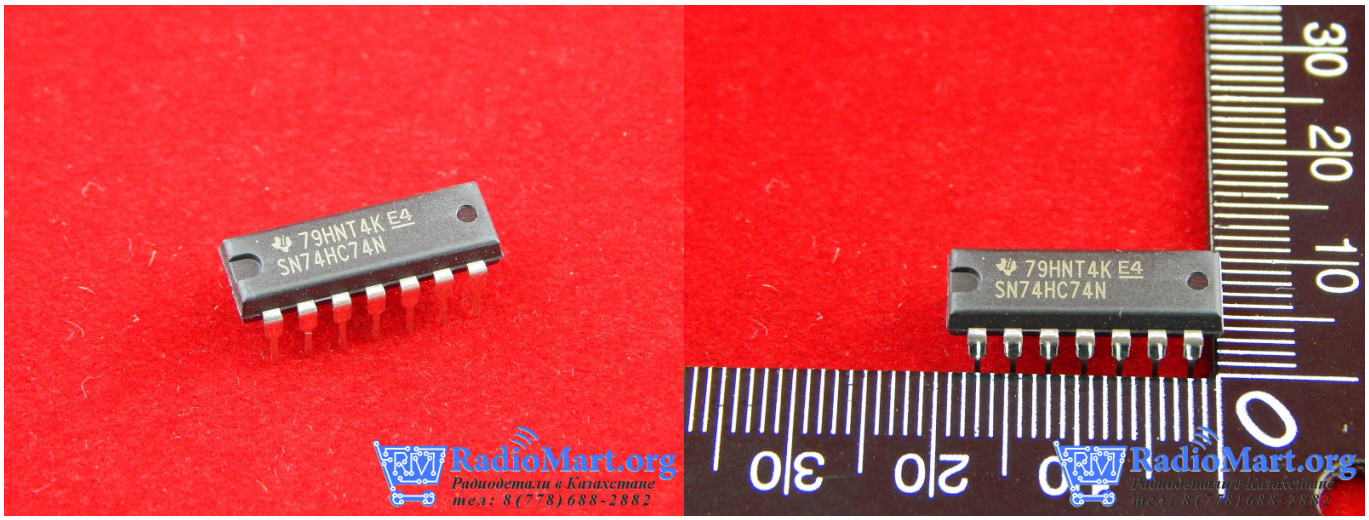


Устройства SN74HC74N содержат два независимых триггера с положительным фронтом D-типа. Низкий уровень на входах предустановки ( PRE ) или сброса ( CLR ) устанавливает или сбрасывает выходы независимо от уровней других входов.

Устройства SN74HC74N содержат два независимых триггера с положительным фронтом D-типа. Когда PRE и CLR неактивны они имеют высокий уровень, данные на входе данных D, отвечающее требованиям времени установки, передаются на выходы с положительным фронтом синхроимпульса CLK. Синхронизация времени происходит при определенном уровне напряжения и не связана напрямую со временем нарастания CLK. После интервала времени удержания данные на входе D могут быть изменены, не влияя на уровни на выходах.

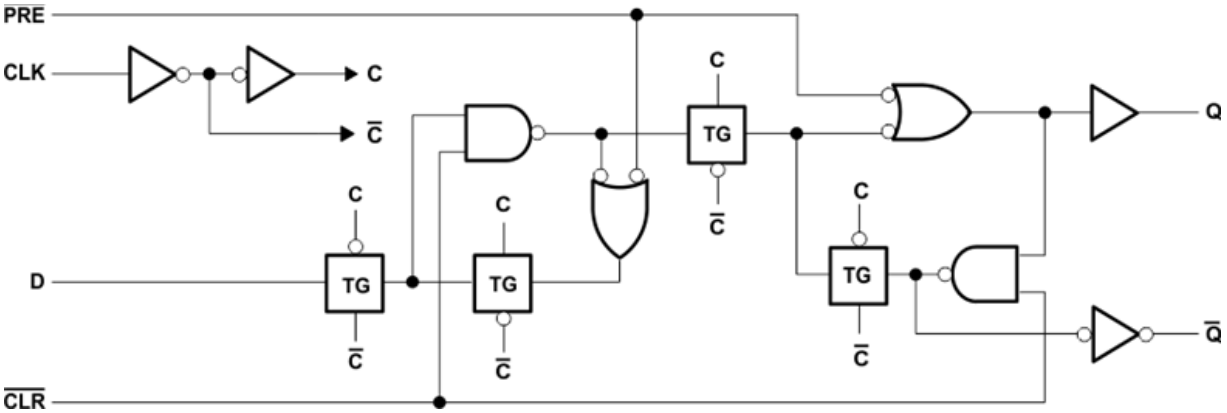


***Характеристика:***

- Широкий диапазон рабочих напряжений: от 2 до 6 В
- Выходы могут управлять до 10 нагрузками LSTTL
- Низкое энергопотребление, максимум 40 мкА, I CC
- Типичный t pd = 15 нс
- Выходной сигнал ± 4 мА при 5 В
- Очень низкий входной ток 1 мкА