г. Караганда, ул. Алиханова 37, офис 108
г. Астана, ул. Ауэзова, 33/1, офис 210

E-Mail: **support@radiomart.org**

RadioMart.kz
Робототехника и радиодетали

Артикул: 11477 Цена в прайсе: 1021 тг.

Датчик температуры LM35DZ аналоговый

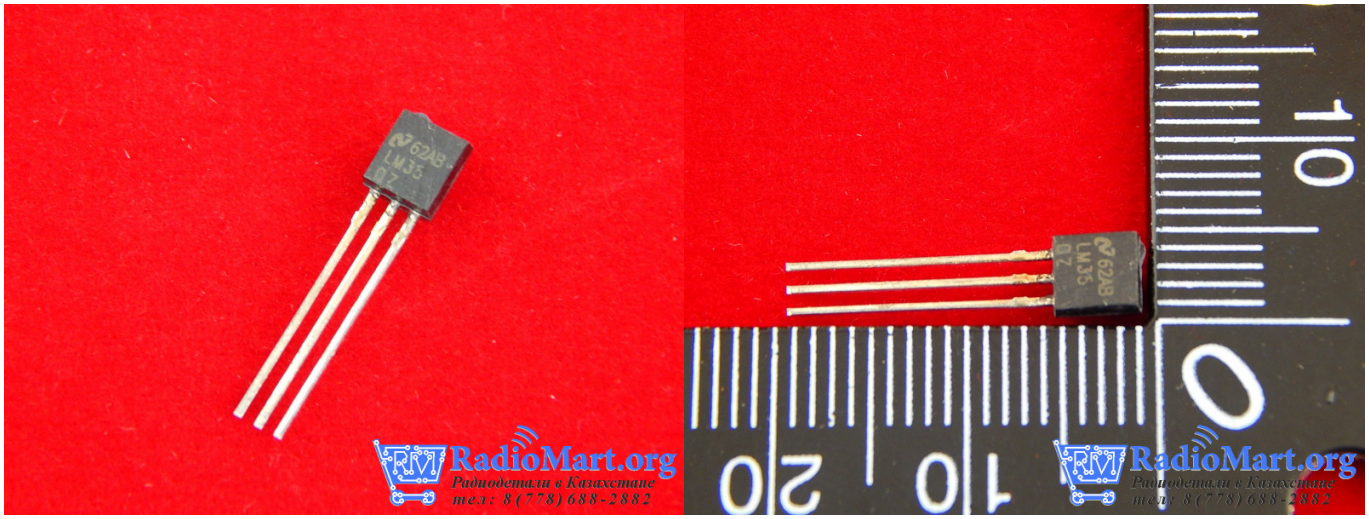

Аналоговый датчик LM35DZ предназначен для измерения температуры в диапазоне от -55 до +150˚C. Хорошая линейность, экономичность, быстродействие и точность преобразования позволяют их использовать как достойная альтернатива цифровым датчикам температуры.

LM35 - это температурные устройства с выходным напряжением, линейно пропорциональным температуре Цельсия. Устройство LM35 имеет преимущество перед линейными датчиками температуры, откалиброванными в Кельвинах, поскольку больше не требуется вычитать постоянное напряжение из выходного сигнала для получения удобного масштабирования по Цельсию.

Характеристика:

- Модель: LM35DZ;
- Интерфейс: аналоговый;
- Калибровка в градусах Цельсия;
- Линейность: + 10.0 mV/˚C;
- Точность преобразования: ±1.5˚C;
- Чувствительность на 1 °C: 10 милливольт;
- Рабочий диапазон напряжений: от 4 до 30В;
- Выходной ток: 10 мА ;
- Малый саморазогрев Low self-heating, 0.08˚C in still air;
- Нелинейность преобразования: ±1⁄4˚C;
- Малое выходное сопротивление: 0.1 Ω при нагрузке 1 mA;
- Рабочий диапазон измерений: от 0˚ до +100˚C;
- Корпус: TO-92.

Схемы:

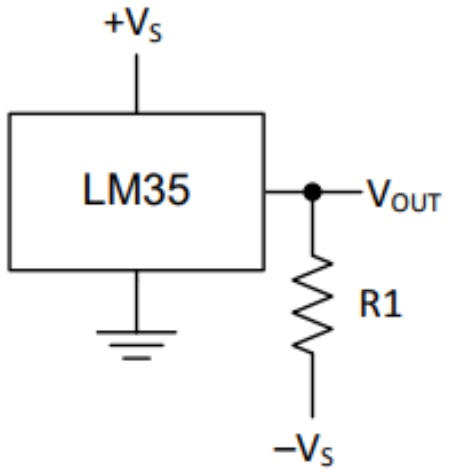

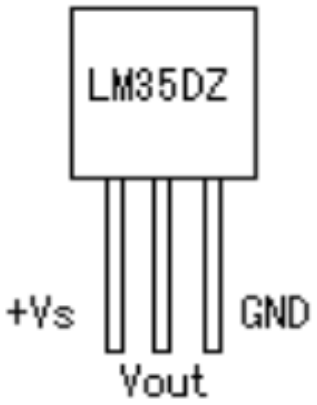

Производитель Texas Instruments