г. Караганда, ул. Алиханова 37, офис 108
г. Алматы, ул. Байтурсынова 85, блок Г, офис 11
г. Астана, проспект Абая, 24/1, офис 47

E-Mail: **support@radiomart.org**

RadioMart.kz
Робототехника и радиодетали

Артикул: 11953 Цена в прайсе: 1926 тг.

Mega Sensor Shield V2.0 Плата расширения

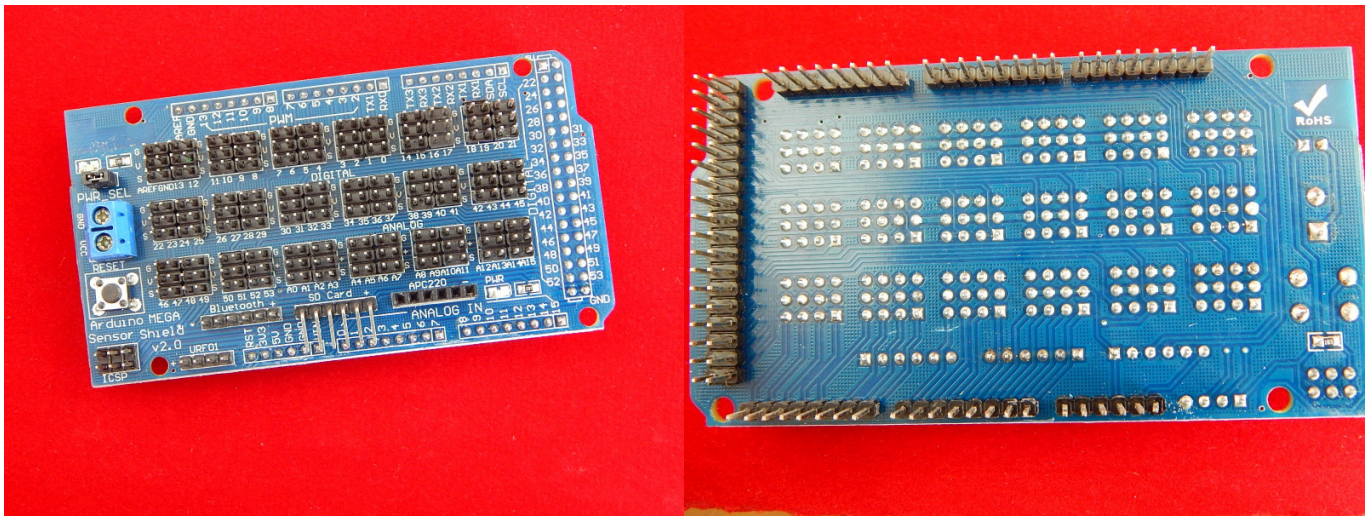

Коммутационная плата Mega Sensor Shield V2.0 предназначена для расширения функциональности контроллеров на платформе Arduino Mega.
Плата позволяет облегчить подключение к контроллеру Arduino MEGA большого количества простых периферийных устройств. Это удобно в проектах с использованием множества датчиков, светодиодов, кнопок, двигателей, реле.

- На плате предусмотрена кнопка сброса или перезагрузки RESET.
- Есть индикатор включения питания подписанный PWR.
- Контактные площадки Mega Sensor Shield V2.0 совместимы с Arduino Mega 2560 и Mega 1280.

SD card interface (интерфейс для подключения карт памяти SD) – имеет 6 выводов, первый вывод обозначен на плате знаком «+». Обозначение выводов: VCC, GND, D51, D53, D52, D50.
Ultrasonic interface (интерфейс для подключения ультразвуковых датчиков) – имеет 4 вывода, первый вывод обозначен на плате знаком «+». Обозначение выводов: VCC, D18, D19, GND.
Интерфейс для подключения внешнего источника питания (блока питания, батареи). Обозначение выводов: GND, VCC.
Колодка питания Arduino, обозначение выводов: RESET, 3V3, 5V, GND, VIN.
Установлено 16 аналоговых входов, обозначенных 0 – 15.
Analog IO ports (интерфейс аналоговых входов-выходов) имеет 15 выводов. Обозначение выводов: A0 – A15. Каждый вход-выход имеет 3 контакта GND, VCC, Signal.
ICSP (внутрисхемное программирование) – для подключения программаторов. Имеет 6 выводов, первый контакт обозначен на схеме интерфейсов платы.
Входы и выходы интерфейса RS232 (последовательная шина COM).
ACP220 wireless module interface (интерфейс для подключения внешнего Wi-Fi модуля ACP220) имеет 6 входов. Обозначение входов: GND, VCC, не задействован, D18, D19, не задействован.
Входы-выходы Arduino контроллера, обозначенные: 0 – 13, GND, AREF. Вывод AREF (опорное напряжение для аналоговых входов).

Питание платы осуществляется или с Arduino, или от внешних источников питания (блоков питания, батарей). Переключение с источника питания Arduino на внешний источник осуществляется с помощью перемычки SEL_PWR. Для питания платы нужно напряжение 5 Вольт.

Функциональная диаграмма коммутационной платы Mega Sensor Shield V2.0

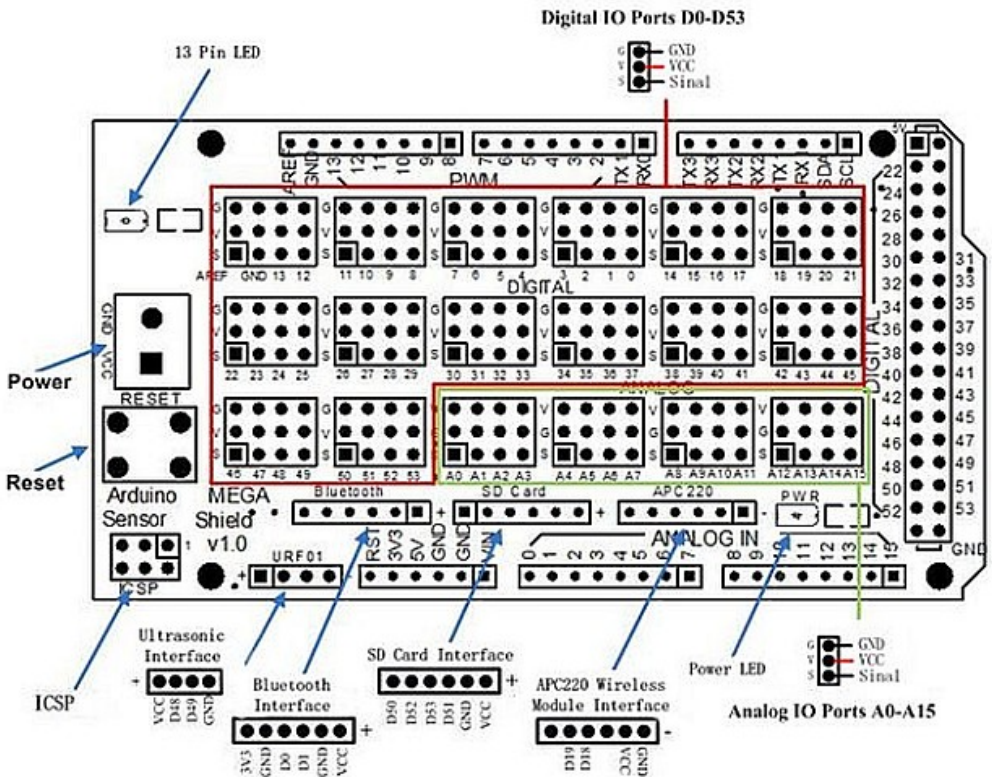

Характеристики платы Mega Sensor Shield V2.0:
Напряжение питания: 5 В
Питание: от Arduino или внешних источников питания
SD card interface: интерфейс для подключения карт памяти SD
Ultrasonic interface: интерфейс для подключения ультразвуковых датчиков
I2C (IIC) port (Inter-Integrated Circuit): последовательная шина данных для связи интегральных схем
ICSP интерфейс: внутрисхемное программирование
Интерфейс RS232: последовательная шина COM
ACP220 wireless module interface: интерфейс для подключения внешнего Wi-Fi модуля ACP220
Bluetooth interface: коммуникационный интерфейс