г. Караганда, ул. Алиханова 37, офис 108
г. Алматы, ул. Байтурсынова 85, блок Г, офис 11
г. Астана, проспект Абая, 24/1, офис 47

E-Mail: **support@radiomart.org**

RadioMart.kz
Робототехника и радиодетали

Артикул: 12182 Цена в прайсе: 386 тг.

TJA1020 Приемопередатчик

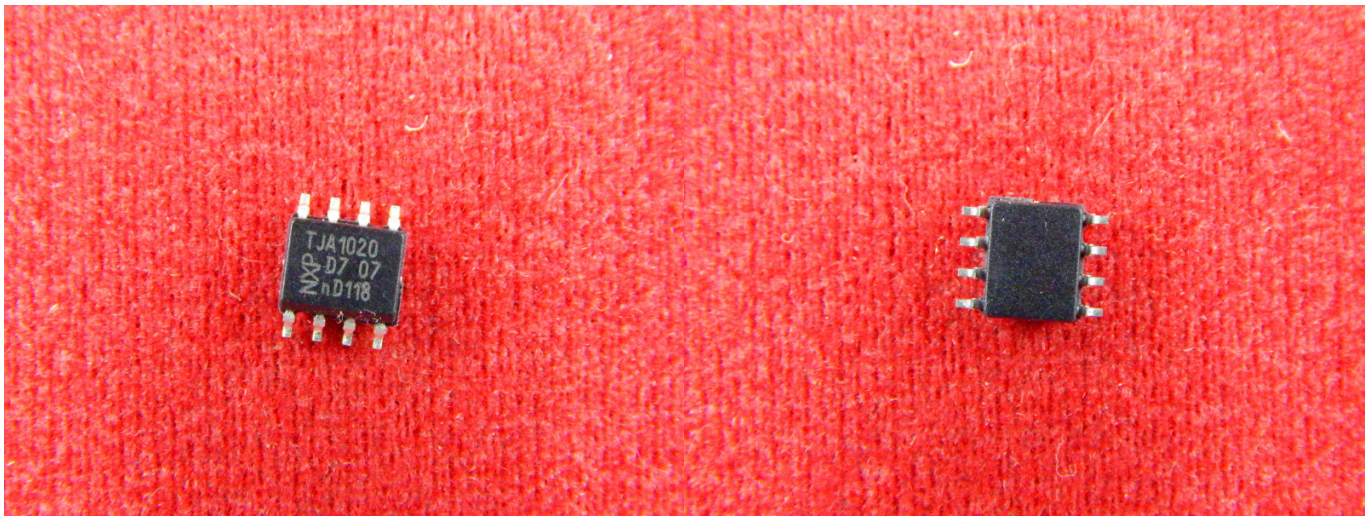

Приемопередатчик TJA1020 в корпусе SO8

- Лучшее в классе потребление энергии — потребление всего узла в спящем режиме всего 3 мкА.
- Лучшие в классе параметры ЭМС благодаря технологии SOI.
- Уникальные возможности по отказобезопасности.
- Питание стабилизатора напряжения от вывода INH! (позволяет использовать более дешевый стабилизатор напряжения).
- Распознавание источника запуска — различие локального и удаленного запуска позволяет решать локальные задачи локально, без запуска всей сети.
- Пассивное поведение при отключении питания — нулевой обратный ток.
- Уровни входов совместимы с контроллерами 3,3 и 5 В.

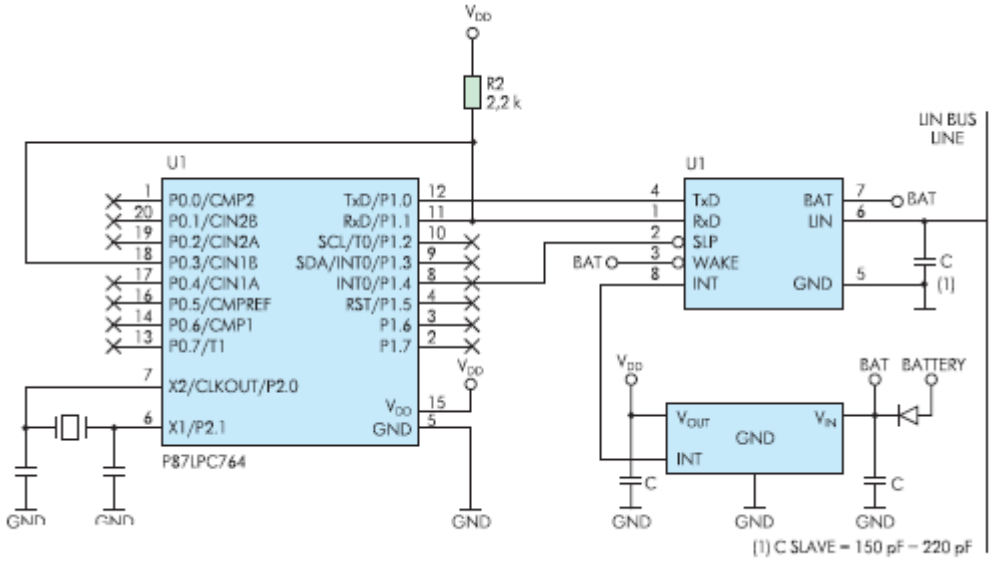

•

На рис. показана схема типичного включения TJA1020. Микроконтроллер P87LPC764 и трансивер TJA1020 образуют Slave-устройство. Микроконтроллер управляет приемопередачей по шине LIN и может переводить TJA1020 в спящий режим. UART может быть запрограммирован на частоты 2400, 9600 и 19200 бит/с или на другие частоты в зависимости от частоты кристалла. Как видно из примера, TJA1020 занимает у микроконтроллера минимальные ресурсы: выводы UART и один вывод прерывания. Это Slave-устройство может использоваться для считывания команд с кнопок управления различными двигателями автомобиля, например двигателями стеклоподъемника