г. Караганда, ул. Алиханова 37, офис 108
г. Астана, ул. Ауэзова, 33/1, офис 210

E-Mail: **support@radiomart.org**

RadioMart.kz
Робототехника и радиодетали

Артикул: 12942 **Цена в прайсе: 594 тг.**

YD1028 (TDA1028) Усилитель низкой частоты

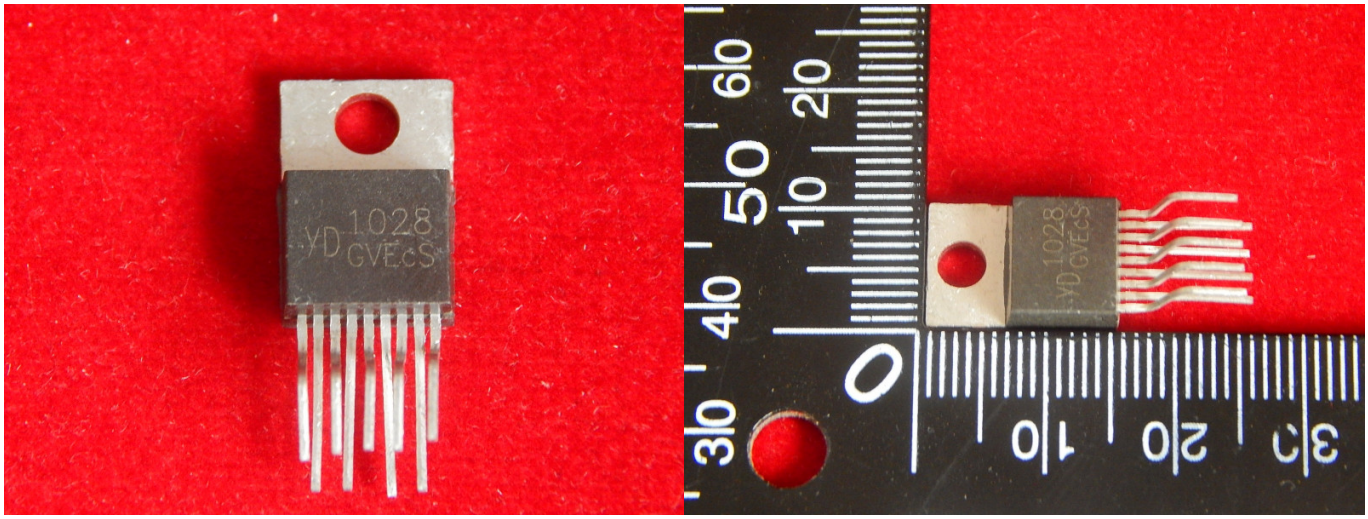

YD1028 Усилитель низкой частоты

Аналог: TDA1028
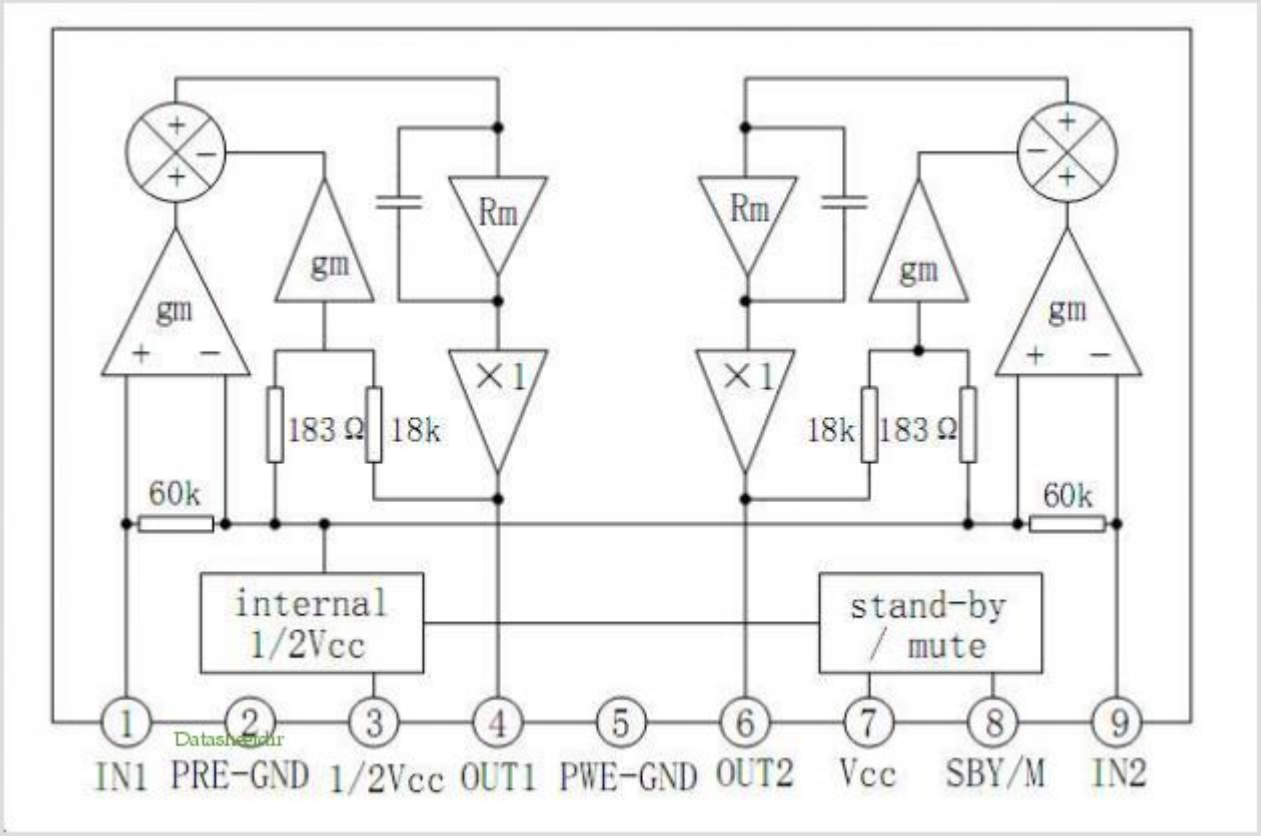
Корпус: TO220-9