г. Караганда, ул. Алиханова 37, офис 108
г. Алматы, ул. Байтурсынова 85, блок Г, офис 11
г. Астана, проспект Абая, 24/1, офис 47

E-Mail: **support@radiomart.org**

RadioMart.kz
Робототехника и радиодетали

Артикул: 14906 Цена в прайсе: 837 тг.

COSMO KAQV214 Твердотельное оптореле с MOSFET выходом,

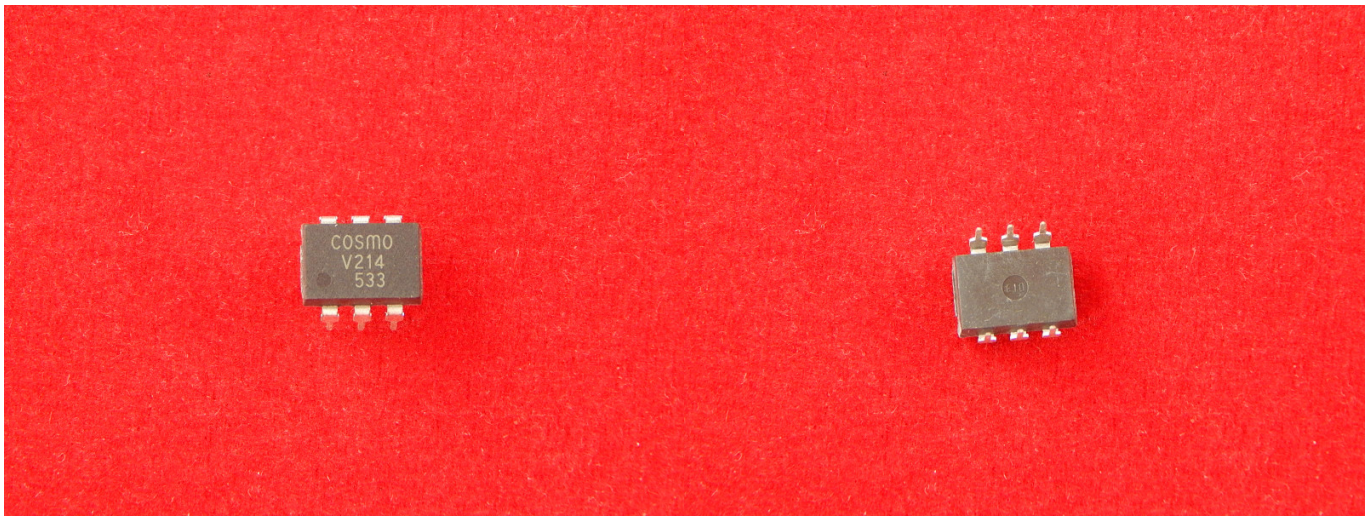

Твердотельное оптореле с MOSFET выходом.

Оптрон — электронный прибор, состоящий из излучателя светосвязанных оптическим каналом и, как правило, объединённых в общем корпусе. Принцип работы оптрона заключается в преобразовании электрического сигнала в свет, его передаче по оптическому каналу и последующем преобразовании обратно в электрический сигнал. KAQV214 в корпусе DIP-6.

Характеристики:

- Выходное напряжение: ±400V;
- Постоянный ток: ±130mA;
- Рассеивание мощности: 500mW;
- Рабочая температура: от -40°C до +125°C

Схема:

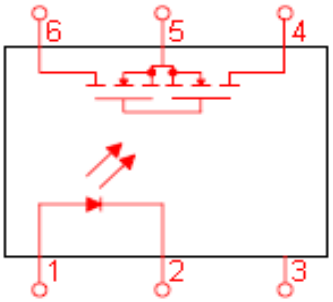
6
5
4
1
2
3

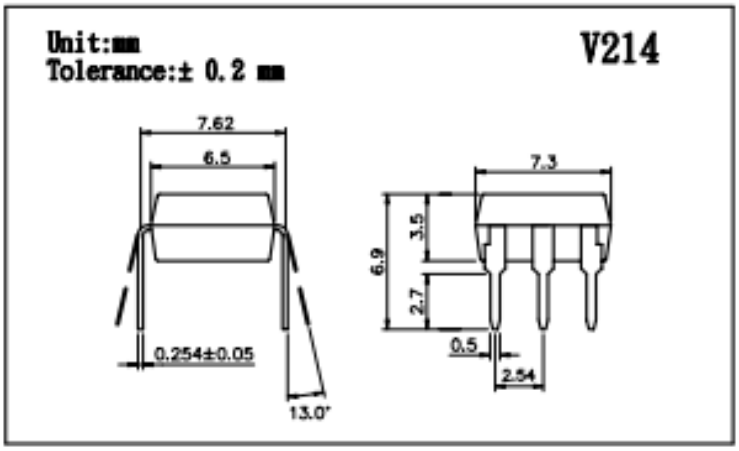
Unit:mm
Tolerance:± 0.2 mm
V214
7.62
6.5
0.254±0.05
13.0°
7.3
6.9
3.5
2.7
0.5
2.54