г. Караганда, ул. Алиханова 37, офис 108
г. Астана, ул. Ауэзова, 33/1, офис 210

E-Mail: **support@radiomart.org**

RadioMart.kz
Робототехника и радиодетали

Артикул: 15003 Цена в прайсе: 6689 тг.

STM32L152CBT6 микроконтроллер 2-Бит, Cortex-M3, 32МГц, 128КБ Flash

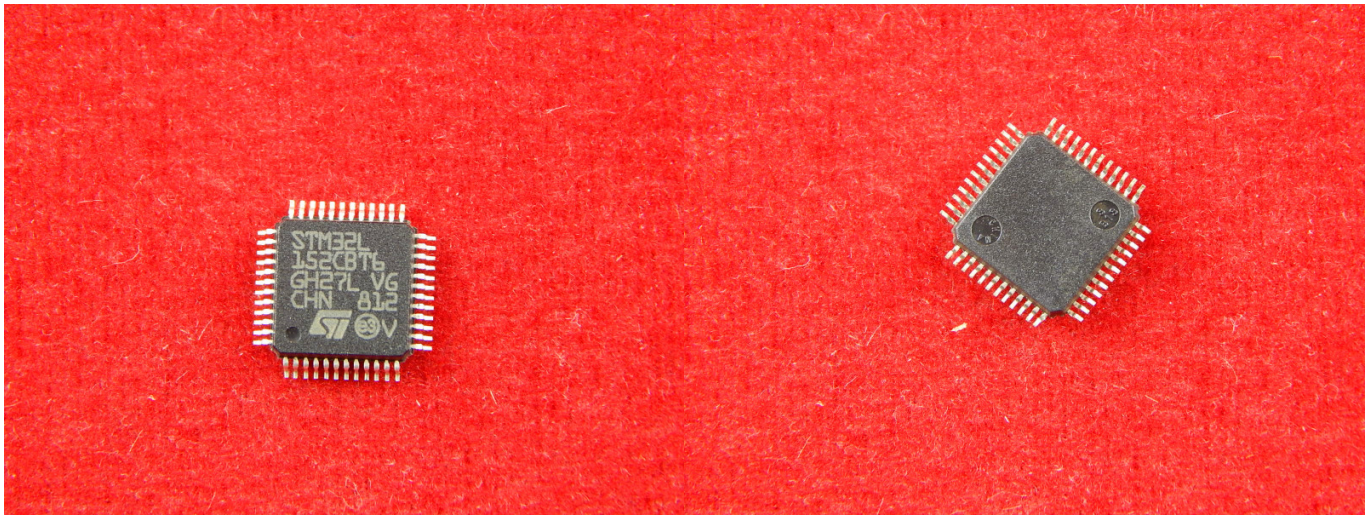

STM32L152CBT6 - это 32-разрядный микроконтроллер STM32 серии L1 со сверхнизким энергопотреблением, в котором реализована возможность подключения универсальной последовательной шины (USB) к высокопроизводительному ядру ARM Cortex-M3 RISC, работающему на частоте 32 МГц.

STM32L152CBT6 оснащен модулем защиты памяти (MPU), высокоскоростной встроенной памятью (флэш-память 128 КБ и ОЗУ 16 КБ), а также широким спектром расширенных операций ввода-вывода и периферийных устройств, подключенных к двум шинам APB. Устройство предлагает один 12-разрядный АЦП, два ЦАП, два компаратора сверхнизкой мощности, шесть шестнадцати разрядных таймеров общего назначения и два основных таймера, которые можно использовать в качестве временных баз. Устройство содержит стандартные и усовершенствованные интерфейсы связи: два I^2C, два SPI, три USART и USB.

Спецификация:

- Ядро: arm cortex-m3;
- Ширина шины данных: 32-бит;
- Тактовая частота: 32 МГц;
- Количество входов/выходов: 37;
- Объем памяти программ: 128 кбайт (128k x 8);
- Тип памяти программ: Flash;
- Объем EEPROM: 4k x 8;
- Объем RAM: 16k x 8;
- Наличие АЦП/ЦАП: ацп 16x12b/цап 2x12b;
- Встроенные интерфейсы: i2c, irda, lin, spi, uart, usb;

- Встроенная периферия: brown-outdetect/reset, dma, i2s, lcd, por, pwm, wd;
- Напряжение питания: от 1.8 V до 3,6V;
- Рабочая температура: от -40°C до +85°C;
- Корпус: LQFP-48.

Блок схема:

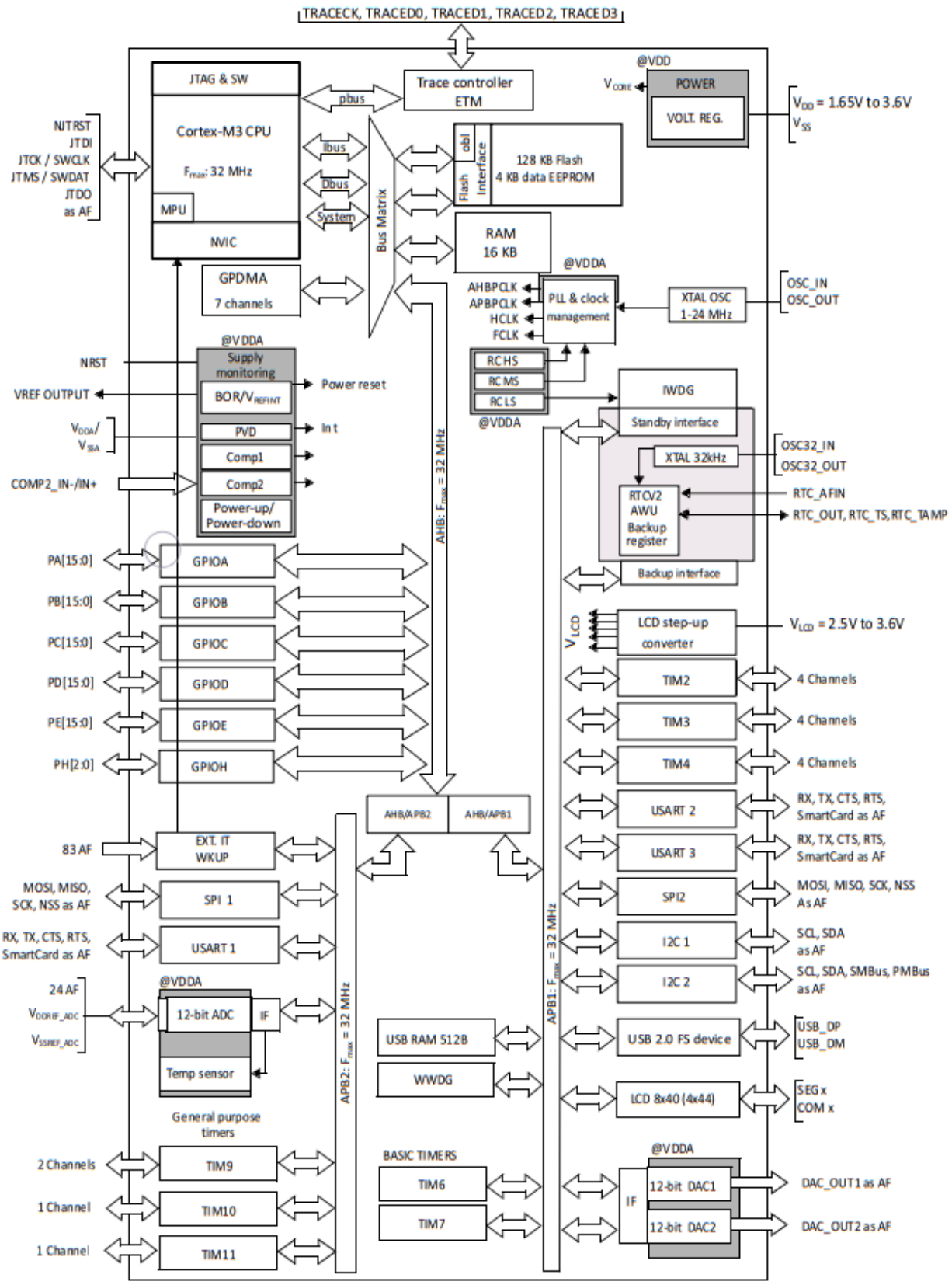

Схема pin:

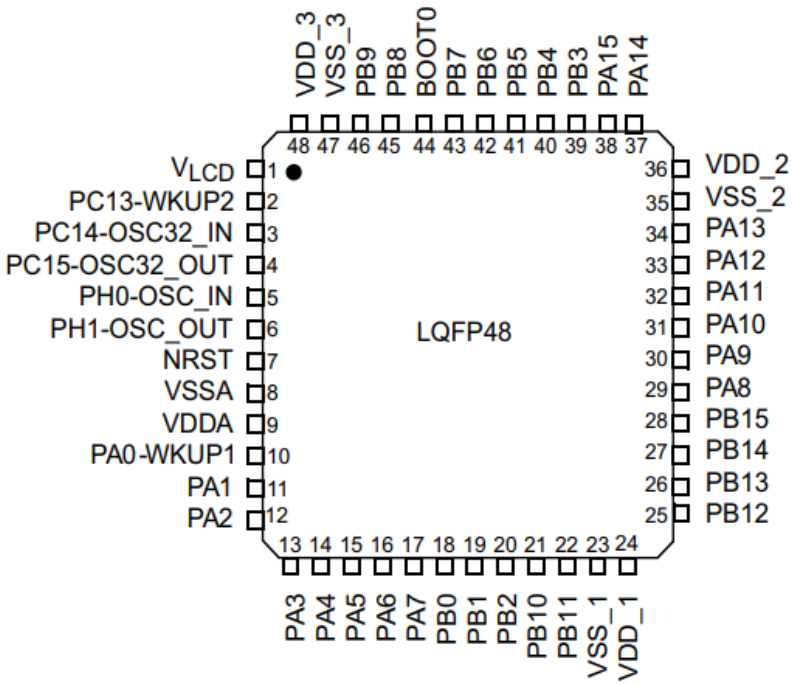
VDD_3
VSS_3
PB9
PB8
BOOT0
PB7
PB6
PB5
PB4
PB3
PA15
PA14
48 47 46 45 44 43 42 41 40 39 38 37
VLCD 1
PC13-WKUP2 2
PC14-OSC32_IN 3
PC15-OSC32_OUT 4
PH0-OSC_IN 5
PH1-OSC_OUT 6
NRST 7
VSSA 8
VDDA 9
PA0-WKUP1 10
PA1 11
PA2 12
LQFP48
36 VDD_2
35 VSS_2
34 PA13
33 PA12
32 PA11
31 PA10
30 PA9
29 PA8
28 PB15
27 PB14
26 PB13
25 PB12
13 14 15 16 17 18 19 20 21 22 23 24
PA3
PA4
PA5
PA6
PA7
PB0
PB1
PB2
PB10
PB11
VSS_1
VDD_1