г. Караганда, ул. Алиханова 37, офис 108
г. Алматы, ул. Байтурсынова 85, блок Г, офис 11
г. Астана, проспект Абая, 24/1, офис 47

E-Mail: **support@radiomart.org**

RadioMart.kz
Робототехника и радиодетали

Артикул: 15120 Цена в прайсе: 4290 тг.

GY- PAJ7620U2 Датчик жестов

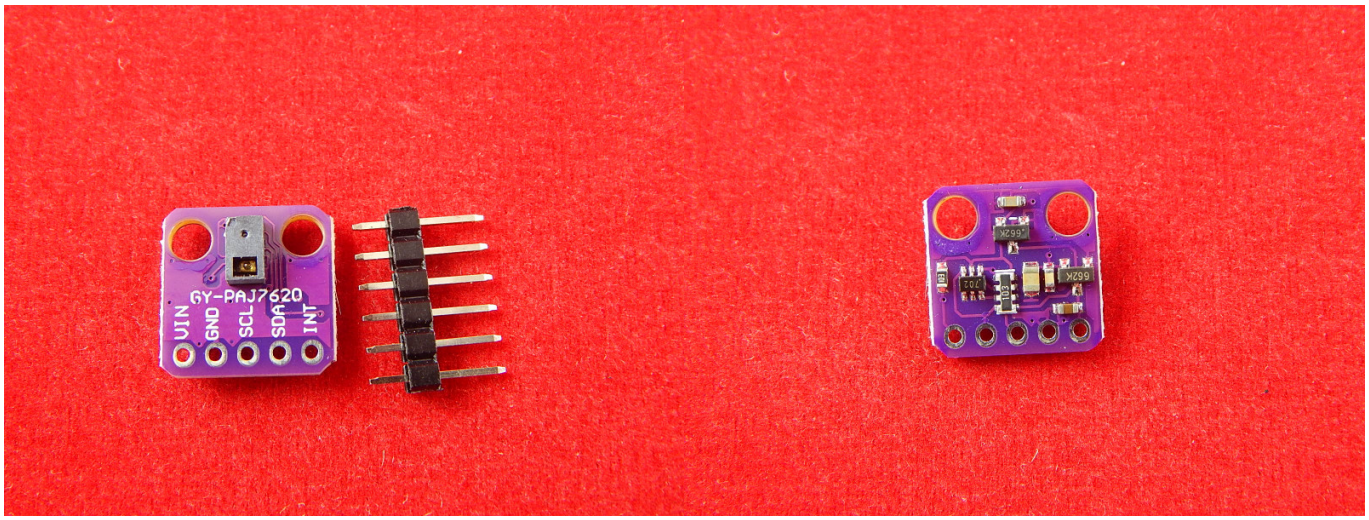

PAJ7620U2 - это датчик жестов, функция которого заключается в распознавании жестов с общим интерфейсом IEC в одной микросхеме.

PAJ7620U2 - это датчик жестов, функция которого заключается в распознавании жестов с общим интерфейсом I2C в одной микросхеме. Он может распознавать 9 жестов, включая движение вверх, движение вниз, движение влево, движение вправо, движение спереди, движение сзади, движение по и против часовой стрелки, а также колебания.

Спецификация:

- Датчик обнаружения: PAJ7620U2;
- Рабочее напряжение: 3,3 ~ 5 В;
- Протокол связи: IEC;
- Расстояние обнаружения: 50 мм ~ 100 мм;
- Скорость запоминания жестов при 60 °/с: до 600 °/с.

Библиотека.
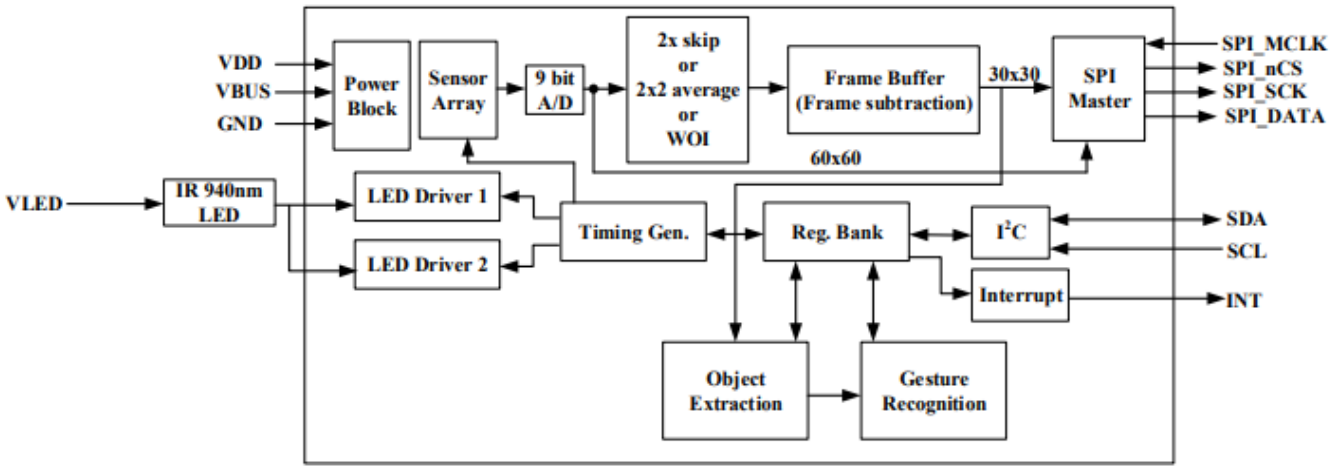
Архитектура: