г. Караганда, ул. Алиханова 37, офис 108
г. Алматы, ул. Байтурсынова 85, блок Г, офис 11
г. Астана, проспект Абая, 24/1, офис 47

E-Mail: **support@radiomart.org**

RadioMart.kz
Робототехника и радиодетали

Артикул: 15199 Цена в прайсе: 1948 тг.

Микросхема MAX393CSE, аналоговый ключ

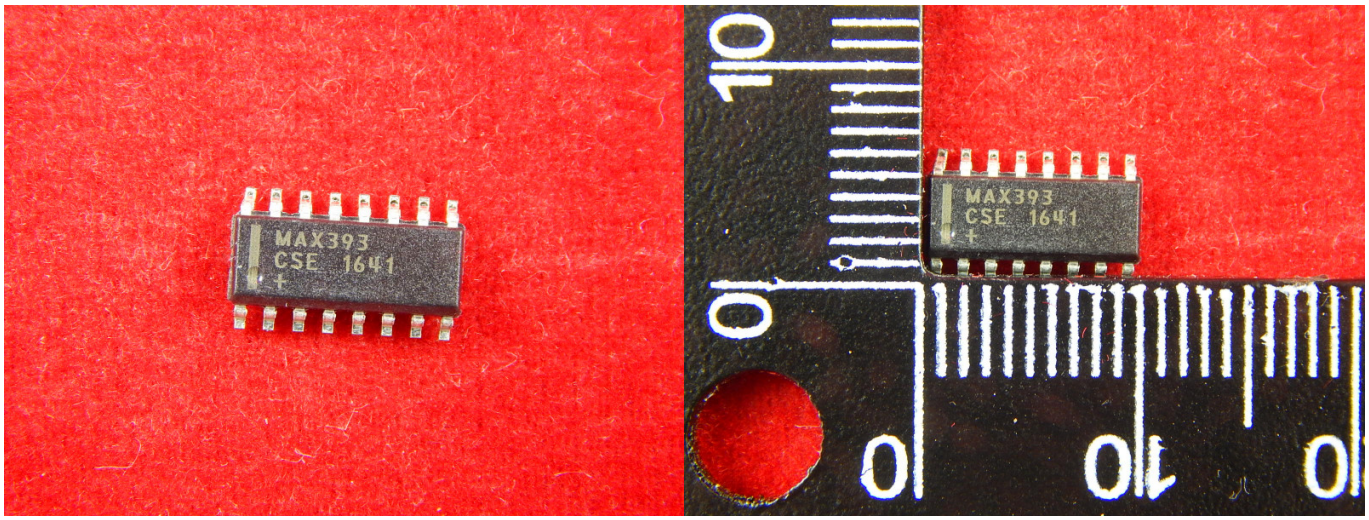

Коммутатором называют устройство, позволяющее коммутировать (включать или переключать) электрические сигналы. Аналоговый коммутатор предназначен для коммутации аналоговых, то есть изменяющихся по амплитуде во времени сигналов.

Для упрощения процесса коммутации для этих целей используют цифровые сигналы:

- логическая единица — ключ включен;
- логический ноль — выключен.

MAX393 имеет два NO и два NC переключателя. Это устройство обеспечивает низкую утечку (не более 100pA) и высокую скорость переключения (tON ≤ 130ns, tOFF ≤ 75ns). Потребляемая мощность всего 1 мкВт - идеально подходит для оборудования с батарейным питанием. Данная микросхема работает от одного источника питания, от + 3 В до + 15 В или от двух источников питания, от ± 3,0 В до ± 8 В.

Применение:

- В системах где питание идёт от батарей;
- В схемах выборки и хранения;
- В аудио и видео переключателях;
- В системах связи;
- В ЦАП и АЦП до ± 5 В;
- РВХ, РАВХ.

Спецификация:

- Корпус: SOIC16;
- Количество каналов: 4;
- Количество переключателей (полюсов) на один канал: 1;
- Кол-во направлений переключения на один полюс: 1;
- Функциональный тип переключателя: Switch;
- Диапазон напряжения питания: От 3 В до 15 В, ± 3 В до ± 8 В;
- Сопротивление открытого ключа типовое: 32 Ом;
- Перекрестная изоляция на частоте 1 МГц: 85 дБ;
- Изоляция в выключенном состоянии на частоте 1МГц: 72 дБ;
- Диапазон рабочих температур: от -40 до +85
- Примечание: Low-Voltage, 5V/±5V Quad, SPST CMOS Analog Switch (2 NO, 2 NC).
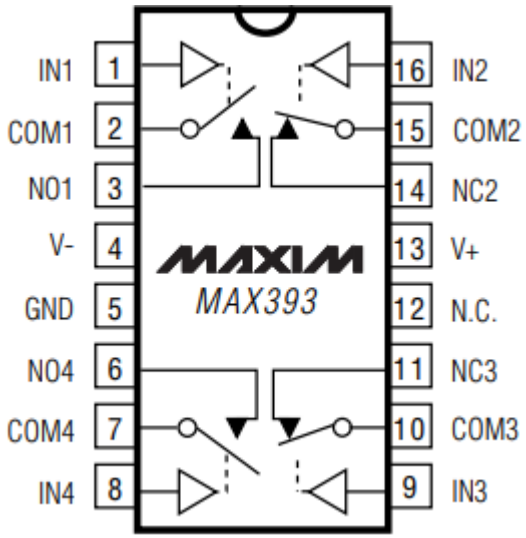
Функциональная схема с Pin подключением: