г. Караганда, ул. Алиханова 37, офис 108
г. Алматы, ул. Байтурсынова 85, блок Г, офис 11
г. Астана, проспект Абая, 24/1, офис 47

E-Mail: **support@radiomart.org**

RadioMart.kz
Робототехника и радиодетали

Артикул: 15335 Цена в прайсе: 3411 тг.

Радиомодуль nRF24L01+ E01-ML01SP2

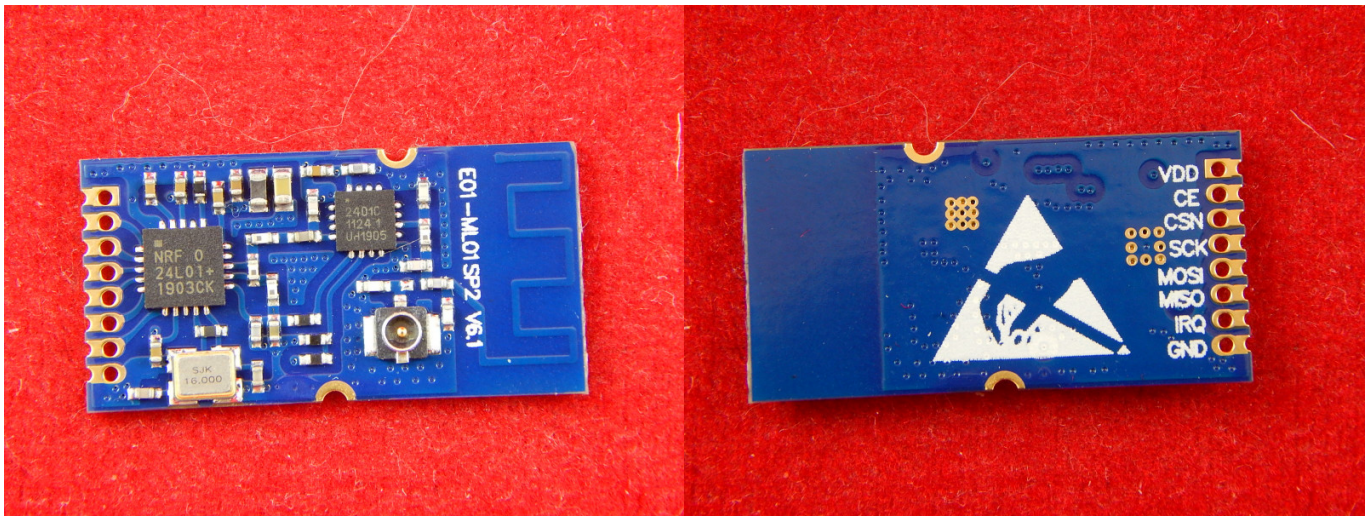

Радио-модуль (приемопередатчик) E01-ML01SP2, на базе чипа nRF24L01+, и чипа усилителя 20 дБ, что дает модулю максимальную дальность в 1800 м (на открытой местности). nRF24L01+ - отличный вариант для объединения отдаленных модулей в системе умного дома внутри помещений без прокладки проводов.

К радиомодулю можно сразу подключить датчики, реле и другие устройства. Программирование осуществляется через интерфейс SPI.

Спецификация:

- Напряжение питания: 2,0-3,6 В постоянного тока (Примечания: напряжение выше 3,6 В запрещено.);
- Диапазон частот: 2,4 ГГц ~ 2,525 ГГц, регулируемая, 1 МГц ступенчатая частота;
- Уровень связи: 0.7 VCC-5 В (VCC относится к напряжению питания);
- Рабочий диапазон: Около 1800 м (Усиление антенны: 5dBi, высота:> 2 м, скорость передачи: 250 кбит/с);
- Мощность передатчика: Максимум 20 дБм (100 мВт);
- Может быть настроен на 250 k, 1 M, 2 Mbps;
- Ток в спящем режиме: 1,0 UA;
- Передавать ток: 95mA @ 0dBm;
- Получение ток: 16,9 мА (CE = 1);
- Интерфейс связи: SPI;
- Длина передачи: 32 байта (максимум) для одной упаковки, 3 уровня FIFO;
- Получения длины: 32 байта (максимум) для одной упаковки, 3 уровня FIFO;
- RSSI поддержка: N/A (поддержка простой статистики потери пакетов данных);

- Тип антенны: Встроенная антенна/IPEX для SMA;
- Рабочая температура: от -40℃ до + 85℃;
- Рабочая влажность: от 10% до 90%;
- Температура хранения: от -40℃ до + 125℃.

Размер платы:

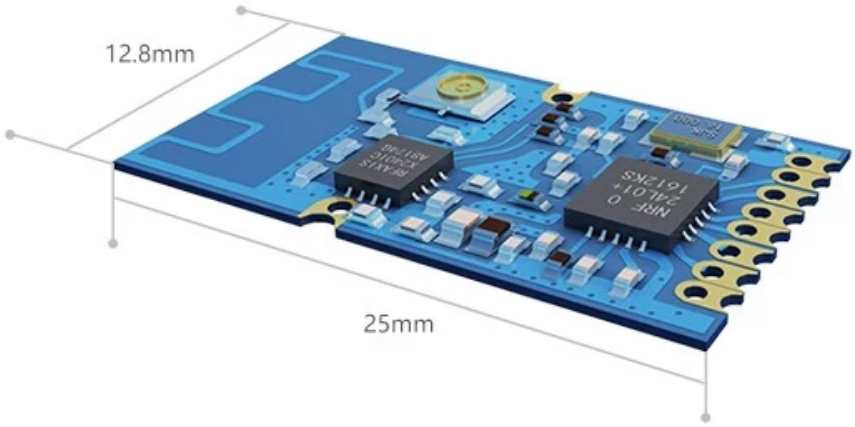
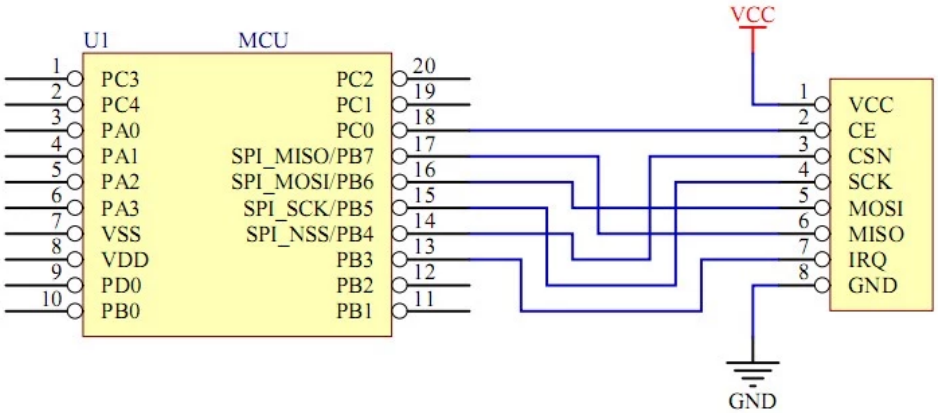
Схема подключения: