г. Караганда, ул. Алиханова 37, офис 108
г. Алматы, ул. Байтурсынова 85, блок Г, офис 11
г. Астана, проспект Абая, 24/1, офис 47

E-Mail: **support@radiomart.org**

RadioMart.kz
Робототехника и радиодетали

Артикул: 15686 Цена в прайсе: 275 тг.

Транзистор BF998R, 2N-канальный, SOT143R

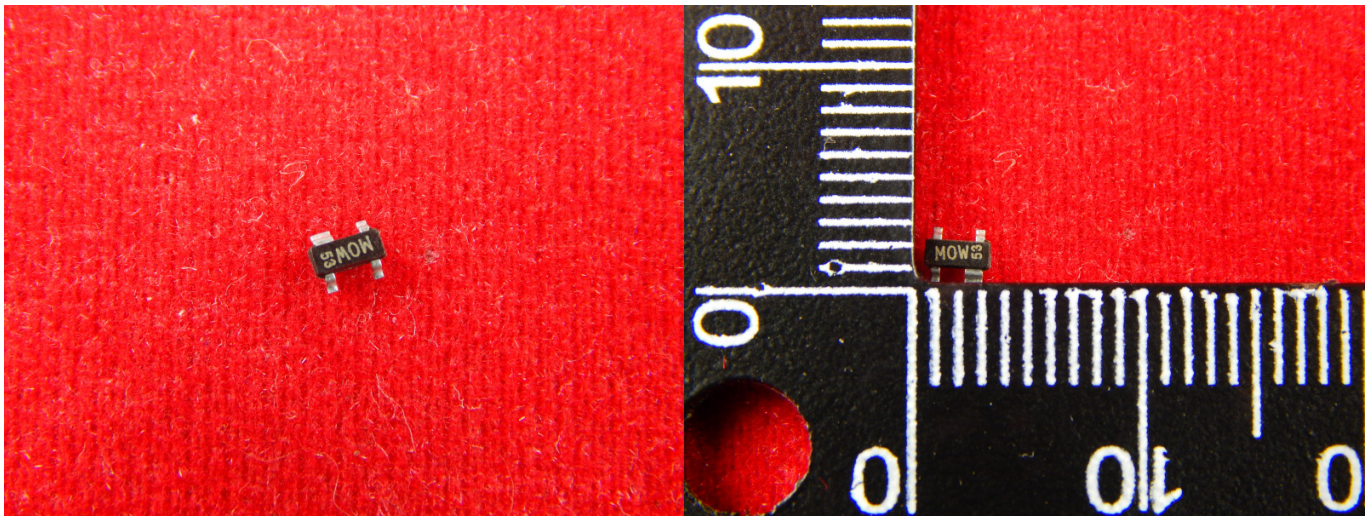

Транзистор — радиоэлектронный компонент из полупроводникового материала, способный от небольшого входного сигнала управлять значительным током в выходной цепи, что позволяет использовать его для усиления, генерирования, коммутации и преобразования электрических сигналов.

BF998R является кремниевым, N-канальным МОП-транзисторов с двумя затворами в корпусе SOT143R. Это полевой транзистор в пластиковом корпусе с взаимозависимыми источником и подложкой. Транзисторы защищены от бросков напряжения на входе при помощи диодов между затворами и источником. Обладает высоким соотношением полной переходной проводимостью к входной емкости и малошумящим усилителем до 1ГГц. BF998R используется в профессиональном оборудовании и телевизионных тюнерах.

Спецификация:

- Наименование прибора: BF998R;
- Тип транзистора: MOSFET;
- Полярность: N;
- Максимальная рассеиваемая мощность: 0.2 W;
- Предельно допустимое напряжение сток-исток: 12 V;
- Предельно допустимое напряжение затвор-исток: 6 V;
- Максимально допустимый постоянный ток стока: 0.03 A;
- Максимальная температура канала: 150 °C;
- Выходная емкость: 2.5 pf;
- Сопротивление сток-исток открытого транзистора: 200 Ohm;
- Тип корпуса: SOT143R.

Схема включения транзистора BF998R на частотах до 200 МГц:

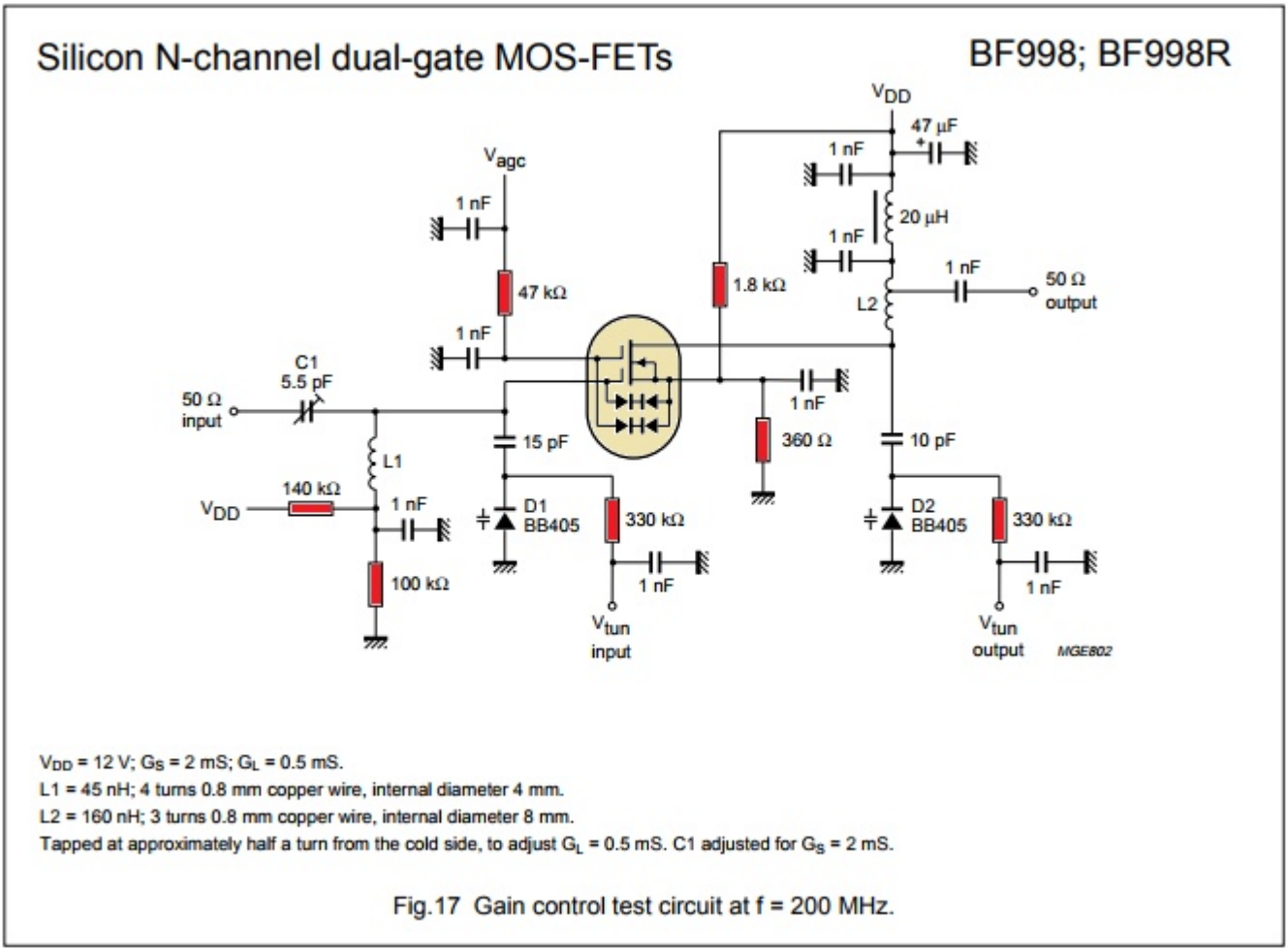

V_{DD} = 12 V; G_S = 2 mS; G_L = 0.5 mS.
L1 = 45 nH; 4 turns 0.8 mm copper wire, internal diameter 4 mm.
L2 = 160 nH; 3 turns 0.8 mm copper wire, internal diameter 8 mm.
Tapped at approximately half a turn from the cold side, to adjust G_L = 0.5 mS. C1 adjusted for G_S = 2 mS.

Fig.17 Gain control test circuit at f = 200 MHz.

Схема включения транзистора BF998R на частотах до 800 МГц:

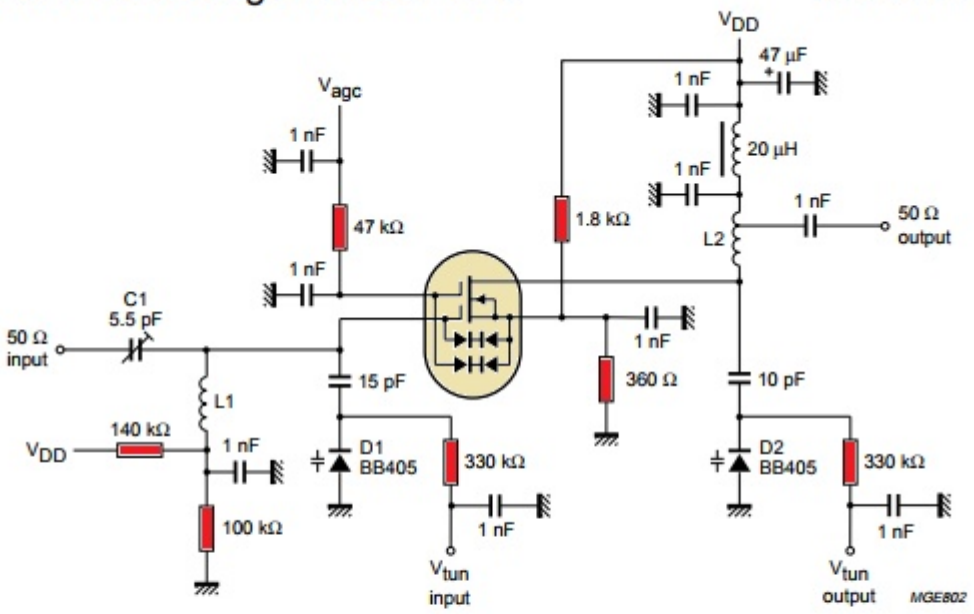

V_{DD} = 12 V; G_S = 2 mS; G_L = 0.5 mS.

L1 = 45 nH; 4 turns 0.8 mm copper wire, internal diameter 4 mm.

L2 = 160 nH; 3 turns 0.8 mm copper wire, internal diameter 8 mm.

Tapped at approximately half a turn from the cold side, to adjust G_L = 0.5 mS. C1 adjusted for G_S = 2 mS.

Fig.17 Gain control test circuit at f = 200 MHz.