г. Караганда, ул. Алиханова 37, офис 108
г. Алматы, ул. Байтурсынова 85, блок Г, офис 11
г. Астана, проспект Абая, 24/1, офис 47

E-Mail: **support@radiomart.org**

RadioMart.kz
Робототехника и радиодетали

Артикул: 15711 Цена в прайсе: 154 тг.

Оптопара CNY17-1, с транзистором на выходе, 60мА, 5кВ, 40%, DIP-6

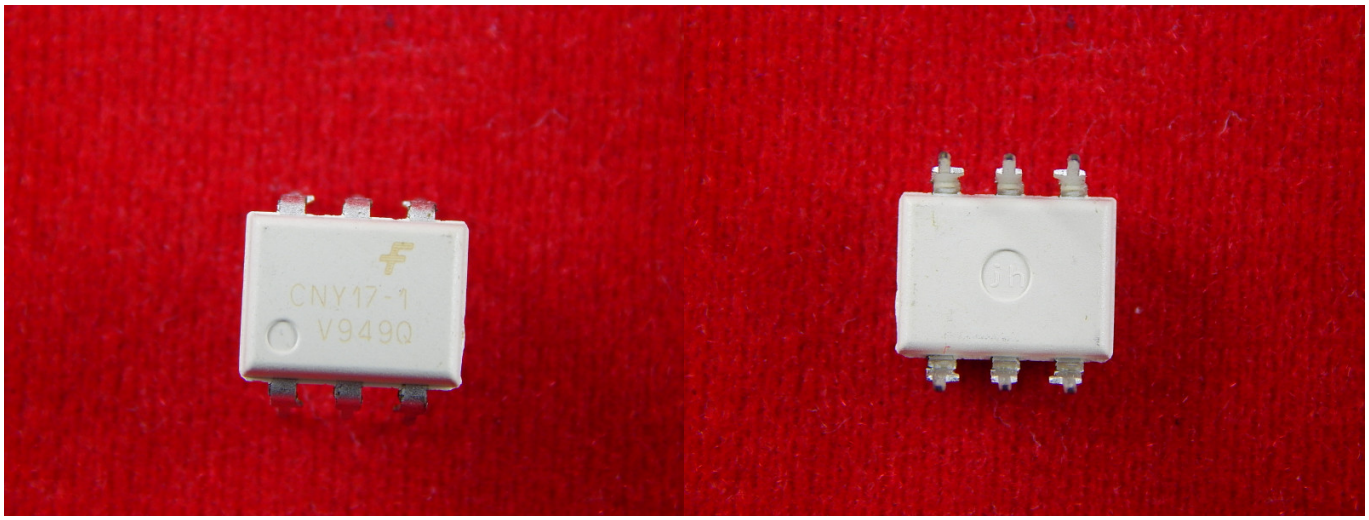

Оптрон — электронный прибор, состоящий из излучателя света и фотоприёмника, связанных оптическим каналом и, как правило, объединённых в общем корпусе.

CNY17-1 представляет собой оптически связанную пару, состоящую из инфракрасного излучающего диода из арсенида галлия, оптически связанного с кремниевым NPN-фототранзитором. Сигнальная информация, включая уровень постоянного тока, может передаваться устройством при сохранении высокой степени электрической изоляции между входом и выходом. CNY17-1 можно использовать для замены реле и трансформаторов во многих приложениях цифрового интерфейса, а также в аналоговых приложениях, таких как CRT-модуляция.

Спецификация:

- Наименование: CNY17-1;
- Тип элемента: оптрон;
- Монтаж: THT;
- Количество каналов: 1;
- Вид выхода: транзисторный;
- Прямое напряжение: 1.65 V;
- Прямой ток (MAX): 60 mA;
- Напряжение изоляции: 5 kW;
- CTR: 40%;
- Входное тепловое сопротивление: 750 K/W;
- Выходное тепловое сопротивление: 500 K/W;
- Рабочее напряжение: от -55°C до +125°C;

- Корпус: DIP-6.
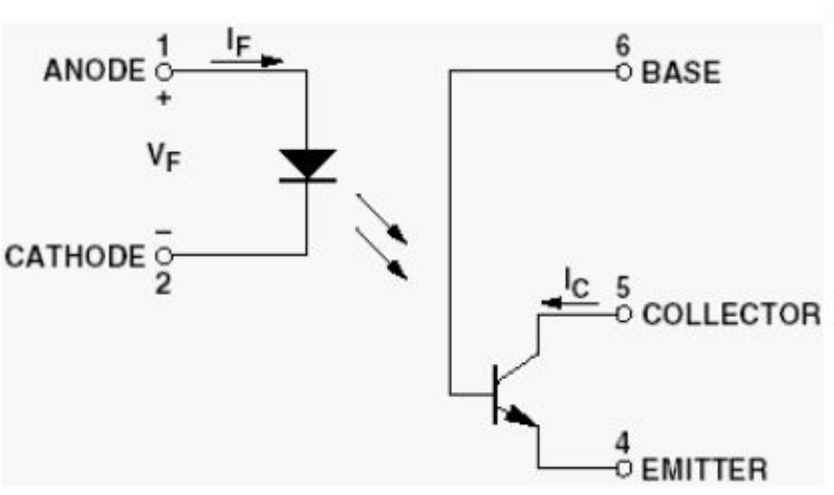
Блок-схема: