г. Караганда, ул. Алиханова 37, офис 108
г. Алматы, ул. Байтурсынова 85, блок Г, офис 11
г. Астана, проспект Абая, 24/1, офис 47

E-Mail: **support@radiomart.org**

RadioMart.kz
Робототехника и радиодетали

Артикул: 15969 Цена в прайсе: 4939 тг.

Светодиодная лента 2835 в силиконе, три цвета, IP65 60LED 12V

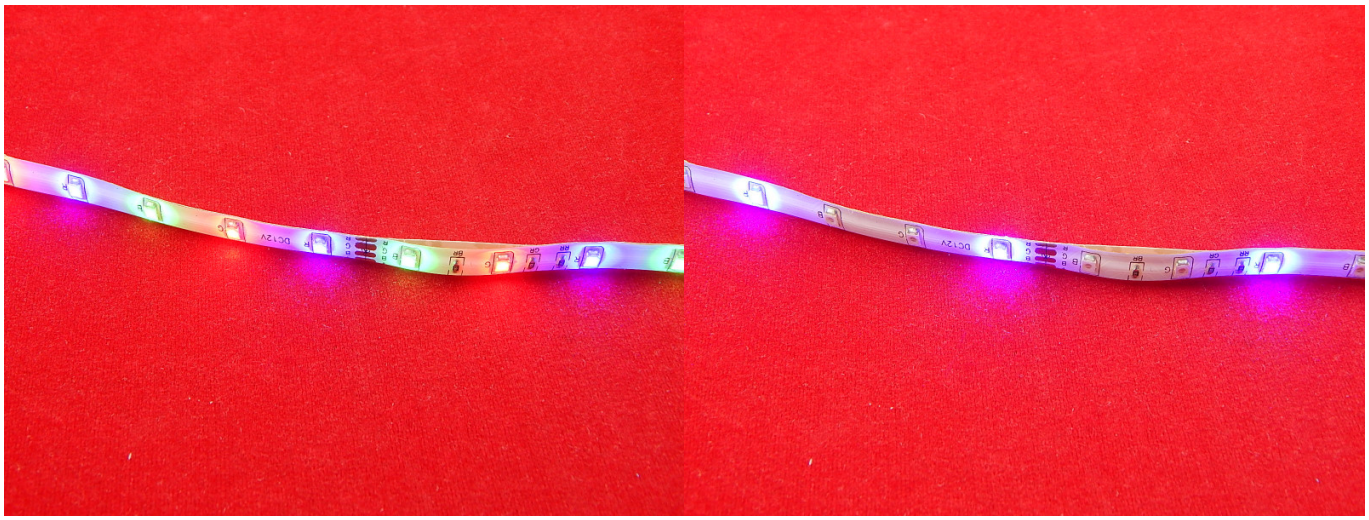

Светодиодная лента используется для подсветки разноуровневых поверхностей, подсветки ниш и потолков, освещения магазинов, витрин внутри помещений и рекламы, а так же для декоративного освещения помещений.

Внимание!

Имеет только три цвета, между которыми можно переключаться.

Светодиодная лента 2835 обладает высоким световым поток и очень компактна, что является преимуществом в гибкости по сравнению с светодиодными модулями и линейками. При выборе светодиодной ленты SMD 2835, вы можете не беспокоиться о сложной установке и трудностях инсталляции. Благодаря обладающими техническими преимуществами: компактность и гибкость - любая форма предельно просто обрисовывается с её помощью. Приобретая светодиодную ленту 2835 SMD, вы должны знать, что получаете минимальные энергетические затраты, ведь ей требуется всего 12 вольт постоянного тока. Технические размеры светодиодного элемента в лентах SMD 2835 составляет всего 2.8 мм x 3.5 мм.

Внимание!

Имеет только три цвета, между которыми можно переключаться.

Спецификация:

- Чип: SMD2835;

- Размеры светодиода: 2.8x3.5 мм;
- Рабочее напряжение: 12 В;
- Напряжение: от 1.9 до 3.2 В;
- Мощность: 0.2 Вт;
- Номинальный ток: до 60 мА;
- Номинальный световой поток: от 21 до 23 лм;
- Угол свечения: 120°;
- Цветовая температура: 3000 К;
- Рабочая температура: от -40°С до +60°С;
- Основа: Белая;
- Тип диода: Epistar chip.
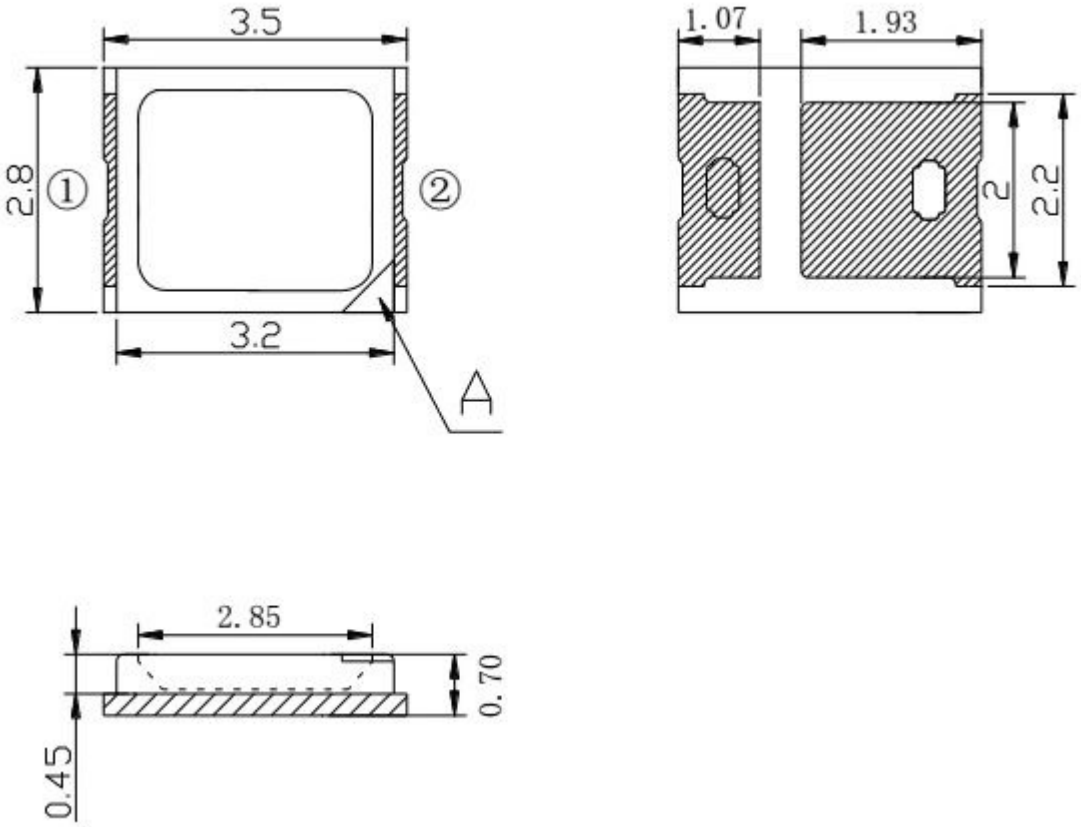
Габариты: