г. Караганда, ул. Алиханова 37, офис 108
г. Алматы, ул. Байтурсынова 85, блок Г, офис 11
г. Астана, проспект Абая, 24/1, офис 47

E-Mail: **support@radiomart.org**

RadioMart.kz
Робототехника и радиодетали

Артикул: 16021 Цена в прайсе: 6128 тг.

Аналого-цифровой преобразователь TLC5510AINS, 8 битный, SOP-24

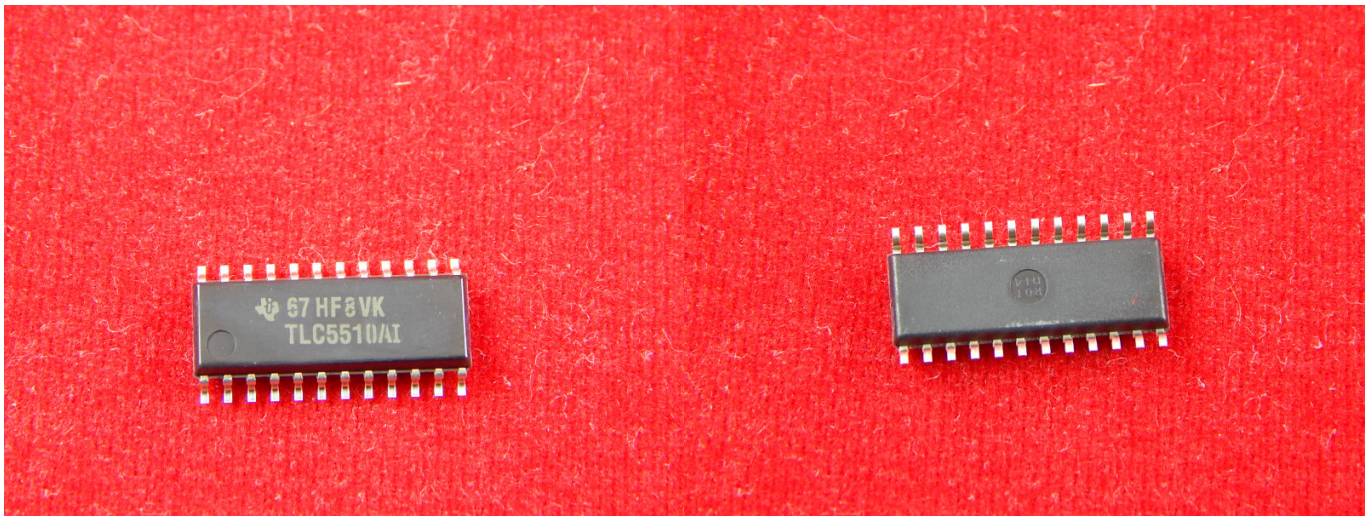

Аналого-цифровой преобразователь (АЦП) — это устройство, преобразующее входной аналоговый сигнал в цифровой сигнал (в цифровой двоичный код).

TLC5510A - это 8 битная аналого-цифровая микросхема, которая преобразует (АЦП) со скоростью 20 MSPS. TLC5510A работает от одного источника питания 5В и обычно потребляют всего 130 мВт.

Спецификация:

- Серия: TLC5510A;
- Вид монтажа: SMD;
- Разрешение: 8 bit;
- Количество каналов: 1;
- Частота дискретизации: 20 MS/s;
- Тип входа: Single-Ended;
- Архитектура: Half-Flash;
- Напряжение питания для аналоговых устройств: от 4.75 V до 5.25 V;
- Напряжение питания для цифровых устройств: от 4.75 V до 5.25 V;
- SNR – отношение сигнал/шум: 46 dB;
- Потребляемая мощность (MAX): 150 mW;
- Рабочая температура: от -20°C до +75°C;
- Размер: 15x5.3x1.95 мм;
- Корпус: SOP-24.
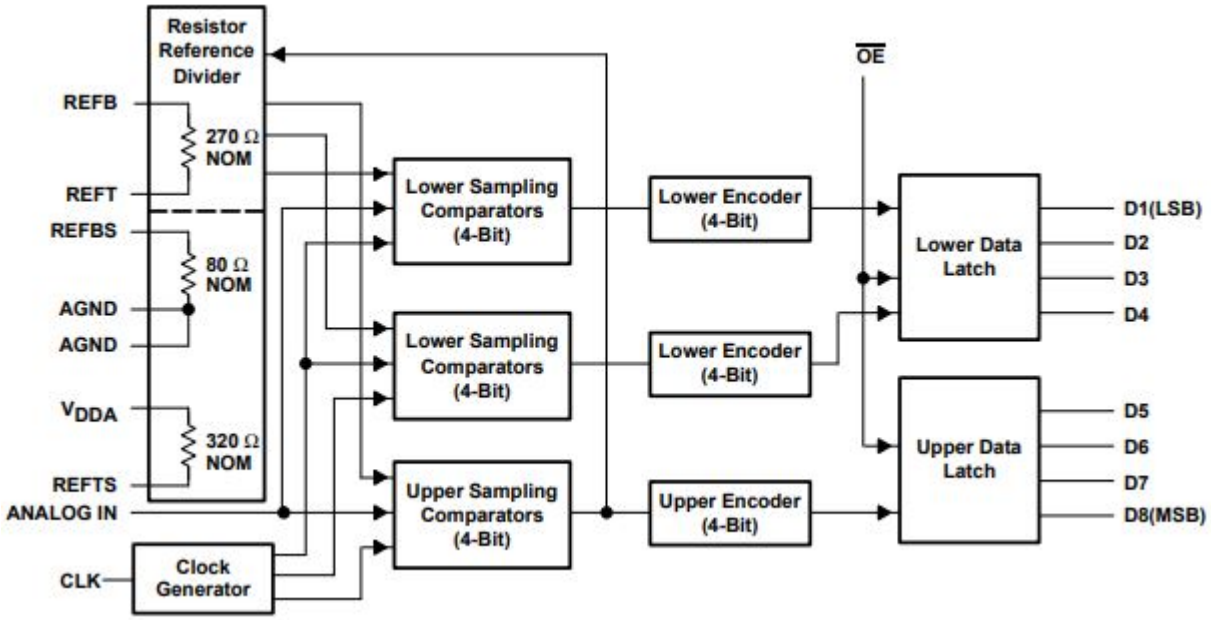
Функциональная схема: