г. Караганда, ул. Алиханова 37, офис 108
г. Алматы, ул. Байтурсынова 85, блок Г, офис 11
г. Астана, проспект Абая, 24/1, офис 47

E-Mail: **support@radiomart.org**

RadioMart.kz
Робототехника и радиодетали

Артикул: 16100 Цена в прайсе: 221 тг.

TJA1050, Высокоскоростной CAN приемопередатчик, [SOIC-8]

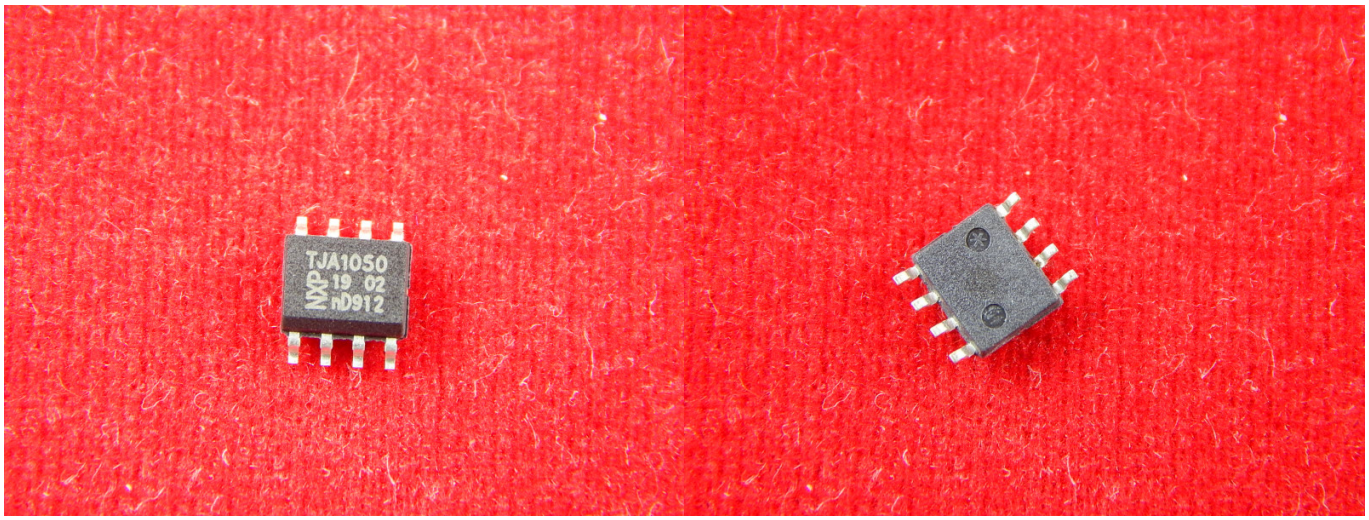

Интерфейс CAN – стандарт промышленной сети, ориентированный на объединение в единую сеть различных исполнительных устройств и датчиков. В настоящее время этот стандарт широко применяется в промышленной автоматизации, технологиях умного дома, автомобильной промышленности, управлении системами кондиционирования воздуха, лифтами, медицинскими и промышленными установками.

Высокоскоростной CAN-трансивер компании NXP TJA1050 основан на продвинутой технологии SOI – кремний на изоляторе (Silicon-on-Insulator). Благодаря этой технологии новые трансиверы в сравнении с трансиверами предыдущего поколения PCA82C250 и PCA82C251 имеют уменьшенный уровень собственного электромагнитного излучения (20 дБ) и высокую устойчивость к электромагнитному излучению. TJA1050 имеет схожие с TJA1040 характеристики, но при отключенном питании во время общения других устройств отдает в шину обратный ток (TJA1040 имеет нулевой обратный ток). Обратный ток немного увеличивает электромагнитное излучение шины. Поэтому если требования к электромагнитной совместимости не очень жесткие, но необходима минимизация цены устройства, рекомендуется применять TJA1050.

Спецификация:

- Тип: CAN приемопередатчик;
- Количество драйверов/приемников: 1/1;
- Режим работы: полудуплекс;
- Гистерезис приемника: 70 мВ;
- Напряжение питания: от 4.75В до 5.25В;
- Рабочая температура: от -40°C до +150°C;

- Корпус: SOIC-8.
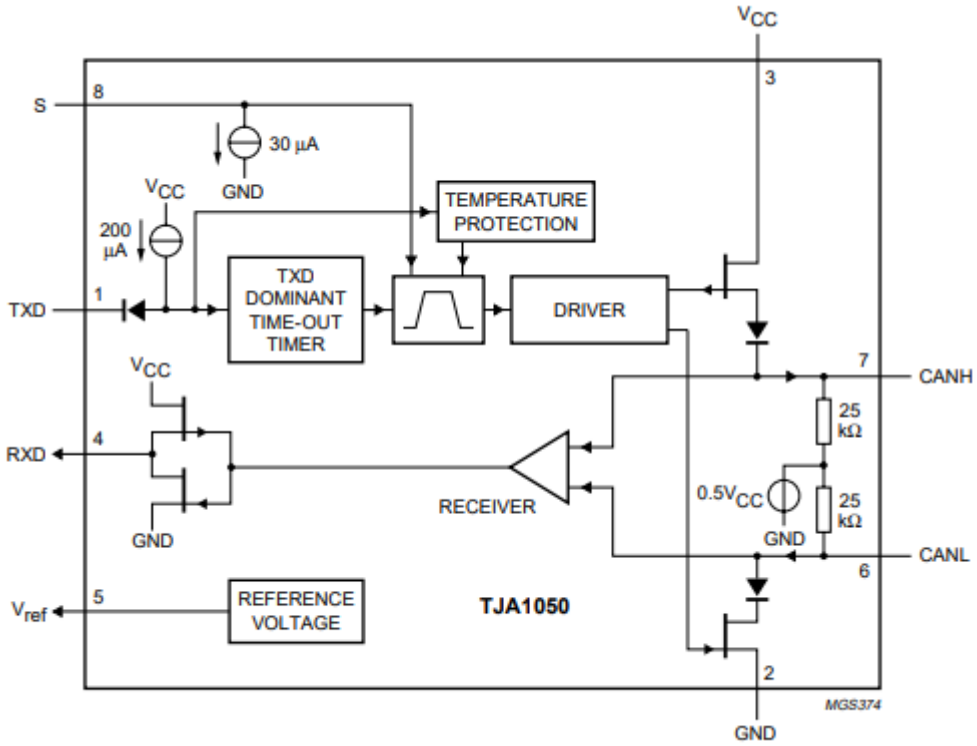
Блок-схема: