г. Караганда, ул. Алиханова 37, офис 108
г. Алматы, ул. Байтурсынова 85, блок Г, офис 11
г. Астана, проспект Абая, 24/1, офис 47

E-Mail: **support@radiomart.org**

RadioMart.kz
Робототехника и радиодетали

Артикул: 16152 Цена в прайсе: 1051 тг.

Контроллер коррекции коэффициента мощности L4981BD, SOIC-20

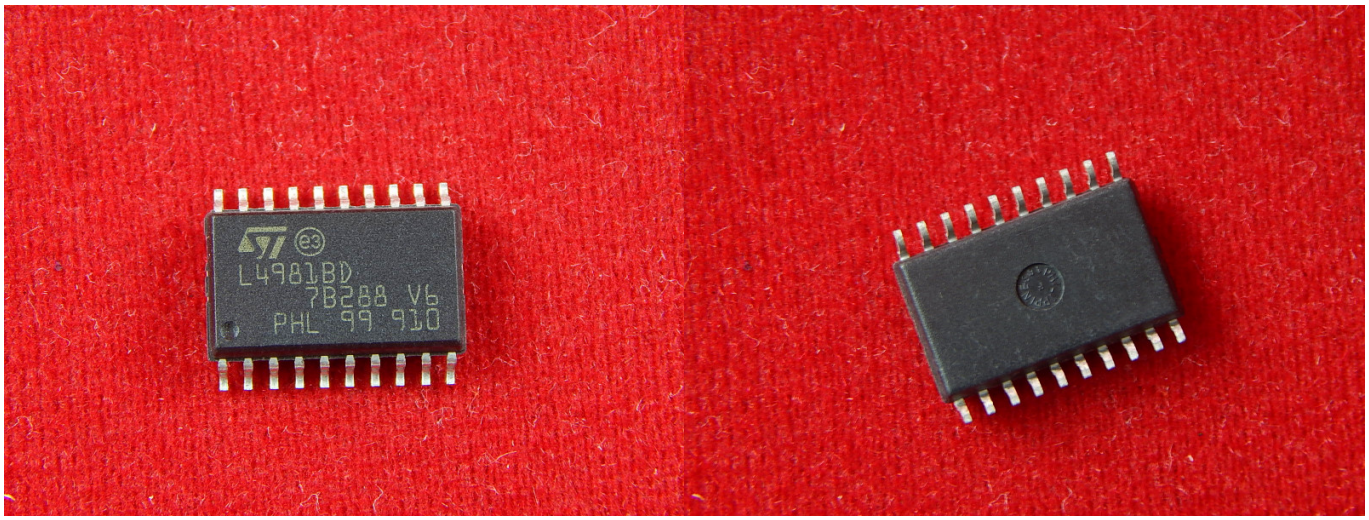

Контроллеры корректоров коэффициента мощности используются для формирования входного тока от линий сети электропитания напряжением переменного тока таким образом, чтобы максимизировать реальную доступную от этой сети мощность.

L4981BD - это контроллер коррекции коэффициента мощности, обеспечивающий необходимые функции для достижения очень высокого коэффициента мощности до 0.99. Реализованный в технологии BCD 60II этот предрегулятор корректора коэффициента мощности (PFC) содержит все функции управления для проектирования высокоэффективного источника питания с синусоидальным линейным потреблением тока. L4981BD можно легко использовать в системах с сетевым напряжением от 85 В до 265 В без какого-либо линейного переключателя.

Спецификация:

- Режим: Average Current;
- Частота переключений: 100кГц;
- Ток запуска: 100 мкА;
- Напряжение питания: от 14.5 V до 19.5V;
- Рабочая температура: от -40°C до 125°C;
- Корпус: SOIC-20.

Блок схема:

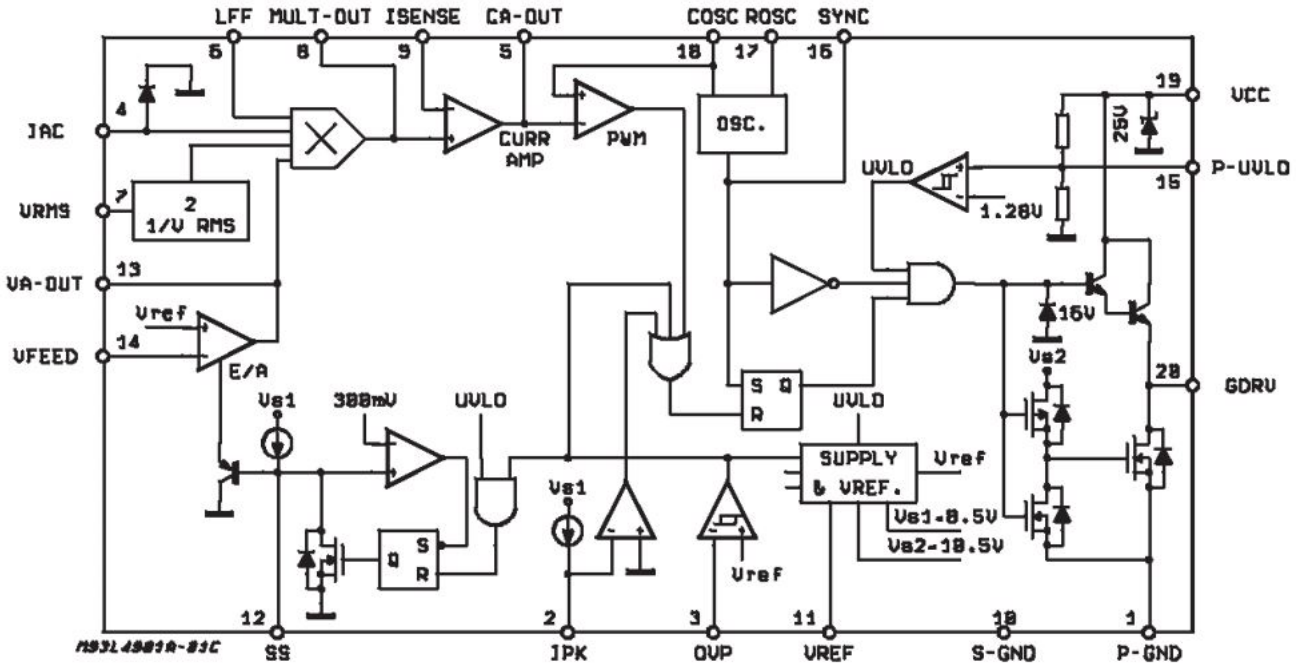
LFF
MULT-OUT
ISENSE
CA-OUT
COSC
ROSC
SYNC
IAC
VRMS
VA-OUT
VFEED
Vref
E/A
2
1/V RMS
CURR
AMP
PWM
OSC.
UVLO
1.28V
25V
VCC
P-UVLO
15V
Vs2
GDRV
Vs1
300mV
SUPPLY
& VREF.
Vs1-8.5V
Vs2-18.5V
SS
IPK
OVP
VREF
S-GND
P-GND