г. Караганда, ул. Алиханова 37, офис 108
г. Алматы, ул. Байтурсынова 85, блок Г, офис 11
г. Астана, проспект Абая, 24/1, офис 47

E-Mail: **support@radiomart.org**

RadioMart.kz
Робототехника и радиодетали

Артикул: 16353 Цена в прайсе: 1232 тг.

MCT62, Оптоизолятор 5кВ, транзисторная оптопара, 2 канала, DIP-8

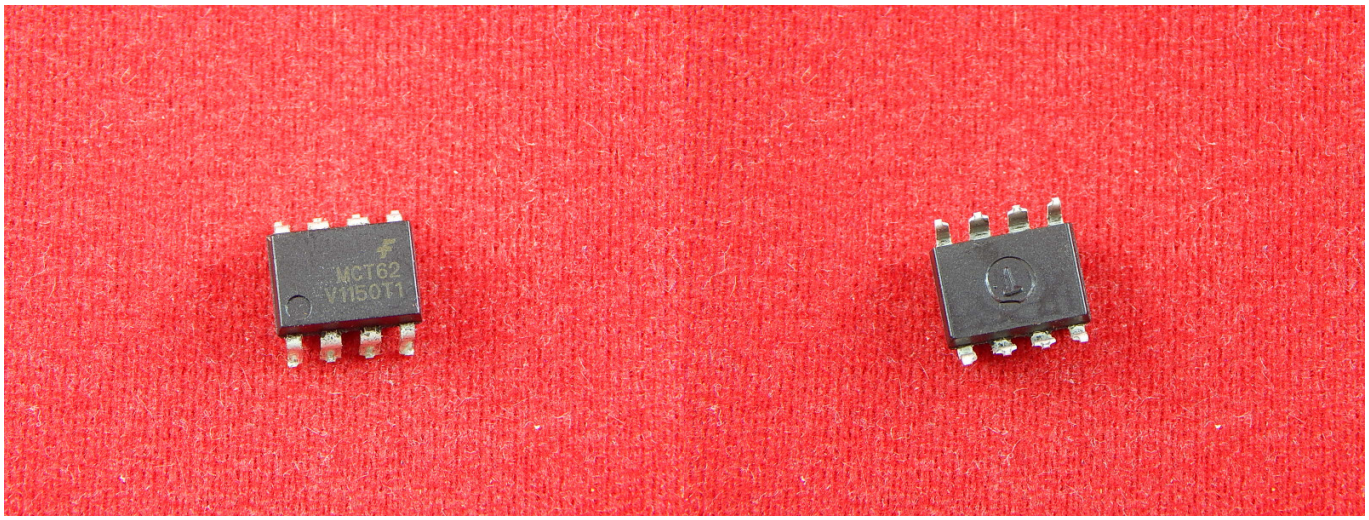

Оптрон — электронный прибор, состоящий из излучателя света и фотоприёмника, связанных оптическим каналом и, как правило, объединённых в общем корпусе.

MCT62 - это 8-контактная двухканальная оптопара с выходом на фототранзисторе DIP, подходящая для использования с приложениями плотности. Каждый канал представляет собой кремниевый планарный фототранзистор NPN, оптически связанный с инфракрасным излучающим диодом на основе арсенида галлия.
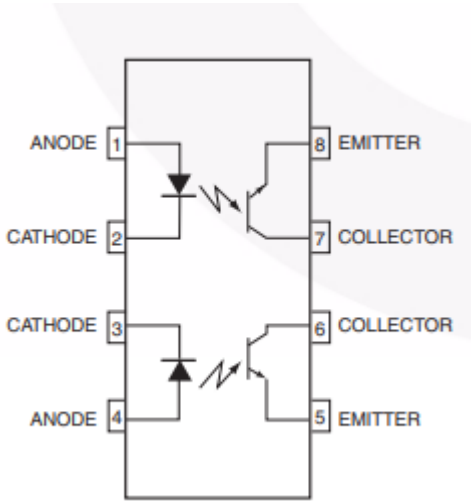
Функциональная схема: