г. Караганда, ул. Алиханова 37, офис 108
г. Алматы, ул. Байтурсынова 85, блок Г, офис 11
г. Астана, проспект Абая, 24/1, офис 47

E-Mail: **support@radiomart.org**

RadioMart.kz
Робототехника и радиодетали

Артикул: 16521 Цена в прайсе: 441 тг.

PIC12F683-I/SN, Микроконтроллер 8-Бит, PIC, 20МГц, 3.5КБ (2Kx14) Flash, 6 I/O, SOIC-8

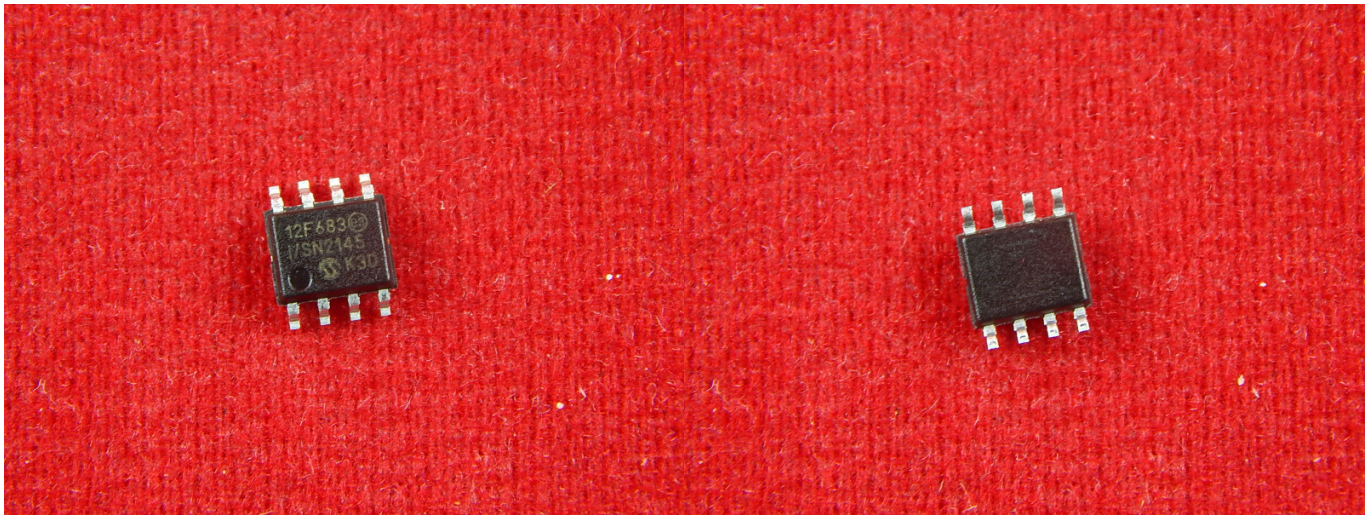

Микроконтроллер — микросхема, предназначенная для управления электронными устройствами. Типичный микроконтроллер сочетает на одном кристалле функции процессора и периферийных устройств, содержит ОЗУ и ПЗУ.

Микроконтроллер (MCU) PIC12 был первым в мире 8-контактным микроконтроллером. Изначально выпущенный как компонент с однократным программированием (OTP). Семейство микроконтроллеров PIC12F683 основано на ядре среднего класса Microchip. С 8-уровневым аппаратным стеком и 35 инструкциями. Эти микроконтроллеры обеспечивают до 5 MIPS, память программ 3.5 Кбайт с памятью данных, состоящей из 128 байт RAM и 256 байт EEPROM. На плате находится настраиваемый RC-генератор с точностью ± 1%.

Блок схема:

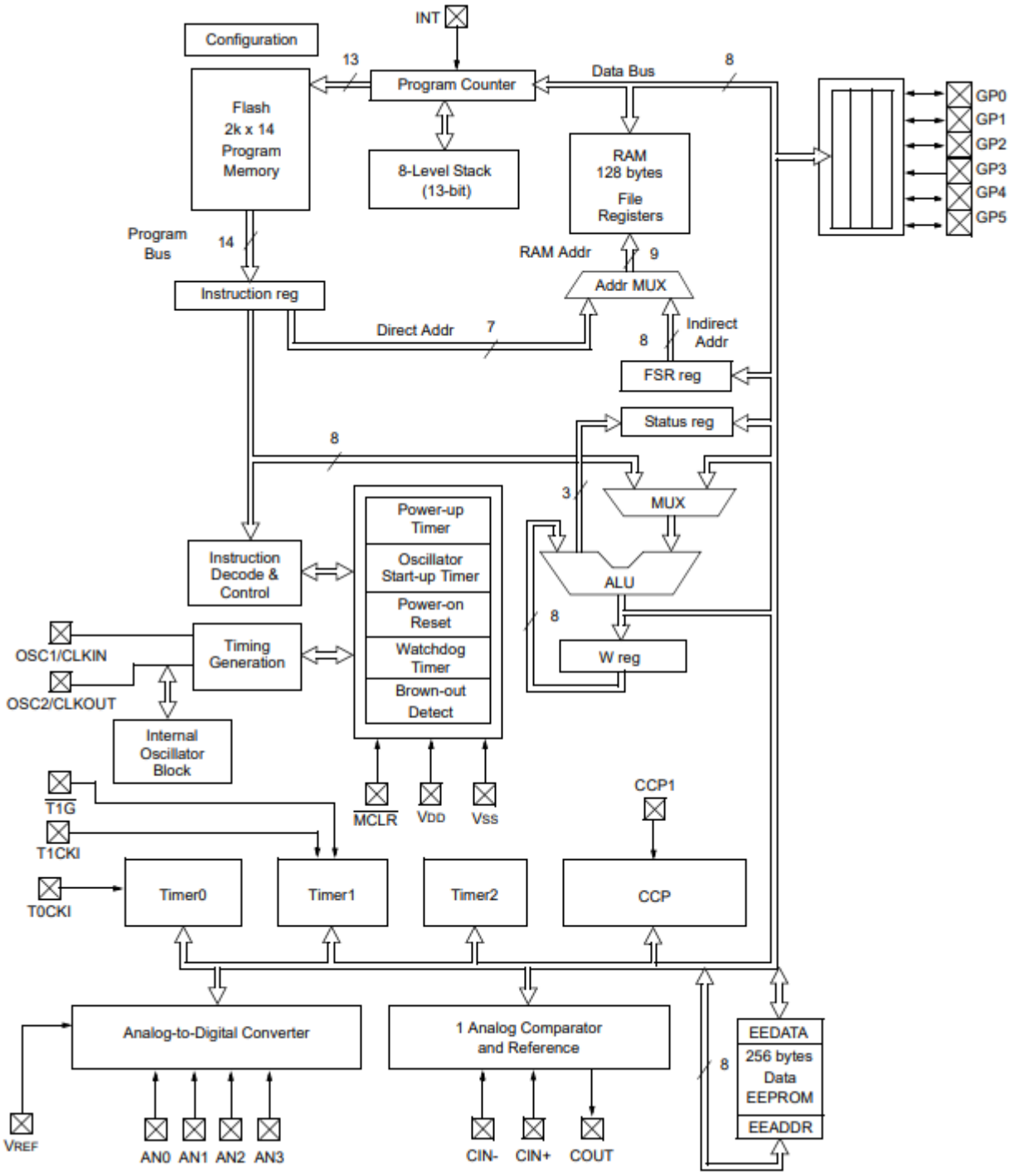
INT
Configuration
13
Program Counter
Data Bus
8
Flash
2k x 14
Program
Memory
8-Level Stack
(13-bit)
RAM
128 bytes
File
Registers
GP0
GP1
GP2
GP3
GP4
GP5
Program
Bus
14
RAM Addr
9
Instruction reg
Addr MUX
Direct Addr
7
8
Indirect
Addr
FSR reg
Status reg
8
3
MUX
Power-up
Timer
Oscillator
Start-up Timer
Power-on
Reset
Watchdog
Timer
Brown-out
Detect
Instruction
Decode &
Control
ALU
8
W reg
OSC1/CLKIN
OSC2/CLKOUT
Timing
Generation
Internal
Oscillator
Block
T1G
T1CKI
T0CKI
MCLR
VDD
VSS
CCP1
Timer0
Timer1
Timer2
CCP
Analog-to-Digital Converter
1 Analog Comparator
and Reference
EEDATA
256 bytes
Data
EEPROM
EEADDR
8
VREF
AN0
AN1
AN2
AN3
CIN-
CIN+
COUT