г. Караганда, ул. Алиханова 37, офис 108
г. Алматы, ул. Байтурсынова 85, блок Г, офис 11
г. Астана, проспект Абая, 24/1, офис 47

E-Mail: **support@radiomart.org**

RadioMart.kz
Робототехника и радиодетали

Артикул: 16753 Цена в прайсе: 8800 тг.

Регулятор оборотов двигателя переменного тока US-52 до 400Вт

Регулятор скорости US-52 предназначен для управления оборотами двигателей с таходатчиком (тахогенератором или датчиком Холла) мощностью до 400Вт.

Внимание!

Данный регулятор оборотов не является частотным преобразователем и не изменяет частоту переменной сети 220В/50Гц.

Регулятор скорости вращения **US-52** предназначен для управления оборотами коллекторных электродвигателей с таходатчиком (тахогенератором или датчиком Холла) мощностью до 400Вт. Регулятор обеспечивает плавную регулировку оборотов и поддерживает мощность при появлении нагрузки, может применяться для широкого круга механизации и автоматики — сверлильные, фрезерные, граверные станки, шлифовальные устройства, электроинструменты, швейная промышленность, конвеерная линия производства, автоматика открытия-закрытия ворот, системы вентиляции, бытовая техника, пылесосы, стиральные машины и многое другое.

Подключение регулятора оборотов US-52:

- Подключение производится к клеммам на тыльной стороне регулятора;
- Выбор направления вращения двигателя выбирается установкой перемычки между контактами COM—CW (по часовой) или COM—CCW (против часовой);
- Сетевое напряжение 220 Вольт подается на клеммы AC;
- Подключение заземления производится к клемме FG;
- Подключение таходатчика осуществляется желтым и синим проводом (или двумя синими в зависимости от исполнения);

- Черный провод является основным проводом двигателя, красный и белый являются вспомогательными проводами конденсатора, зеленый провод является заземляющим проводом;
- Запускать двигатель рекомендуется с установленного нулевого значения регулятора, чтобы избежать резкого большого тока старта.

Внимание!

При подключении двигателей 300 Вт и более настоятельно рекомендуется дополнительно устанавливать радиатор для охлаждения симистора.
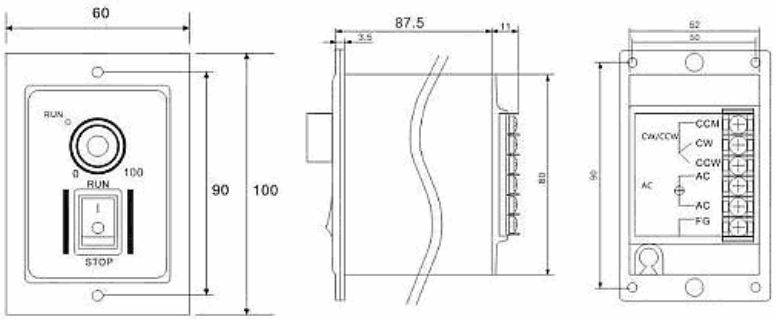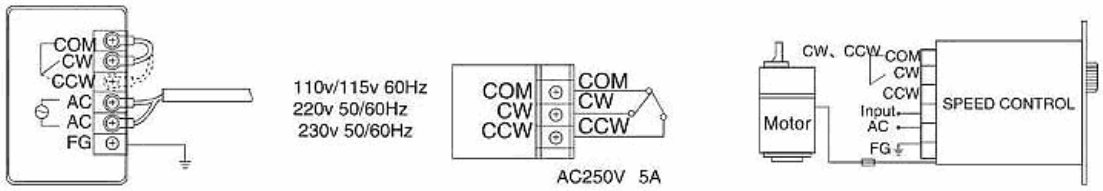
Габариты: