г. Караганда, ул. Алиханова 37, офис 108
г. Алматы, ул. Байтурсынова 85, блок Г, офис 11
г. Астана, проспект Абая, 24/1, офис 47

E-Mail: **support@radiomart.org**

RadioMart.kz
Робототехника и радиодетали

Артикул: 16860 Цена в прайсе: 5099 тг.

Сервопривод DM-S0306D, 360°, 3.5 кг

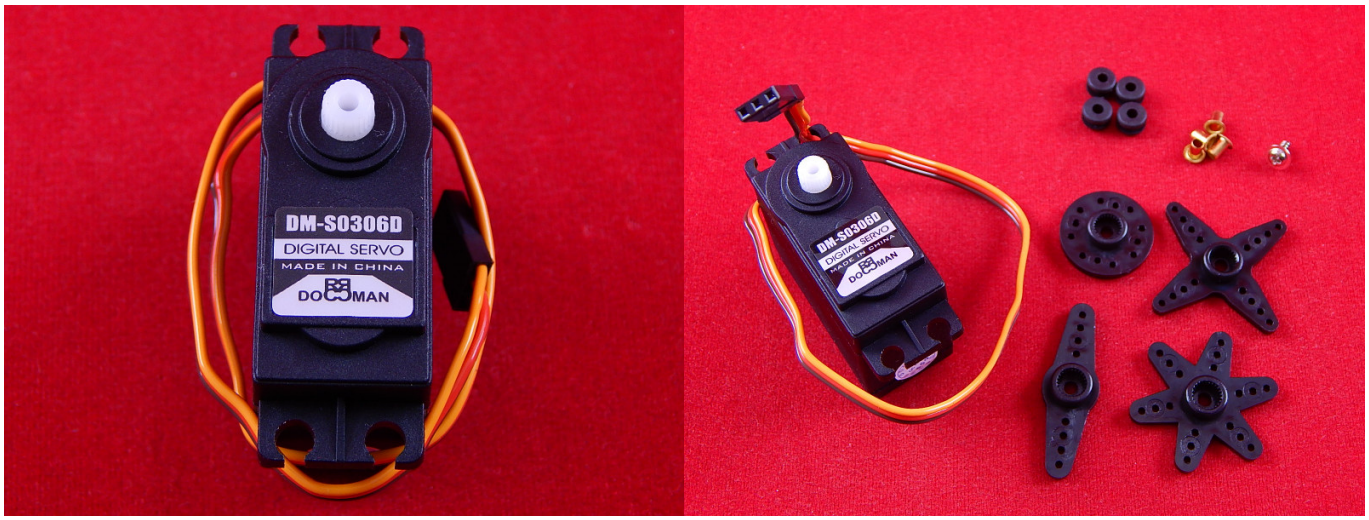

Сервопривод - это мотор-редуктор, способный поворачивать выходной вал в заданное положение (на заданный угол) и удерживать его в этом положении, вопреки сопротивлениям и возмущениям. Нужно это в первую очередь моделистам, для управления положениями различных закрылков, рулей и вертолётных лопастей.

Сервопривод стандартного типоразмера DM-S0306D предназначен для установки на различные радиоуправляемые модели: радиоуправляемые автомодели (багги масштаба 1/8 и монстр-траки), судомодели, модели самолетов, планеров и модели вертолетов. Сервопривод DM-S0306D так же используется для конструирования современных роботов на Arduino и различных систем мехатроники.

Что делать если:

Сервопривод не движется

- Проверьте правильность подключения контактов сервопривода.
- Проверьте наличие достаточного внешнего питания сервопривода.

Сервопривод движется рывками

- Проверьте правильность подачи команд на перемещение.
- Проверьте наличие достаточного внешнего питания сервопривода.

Структура:

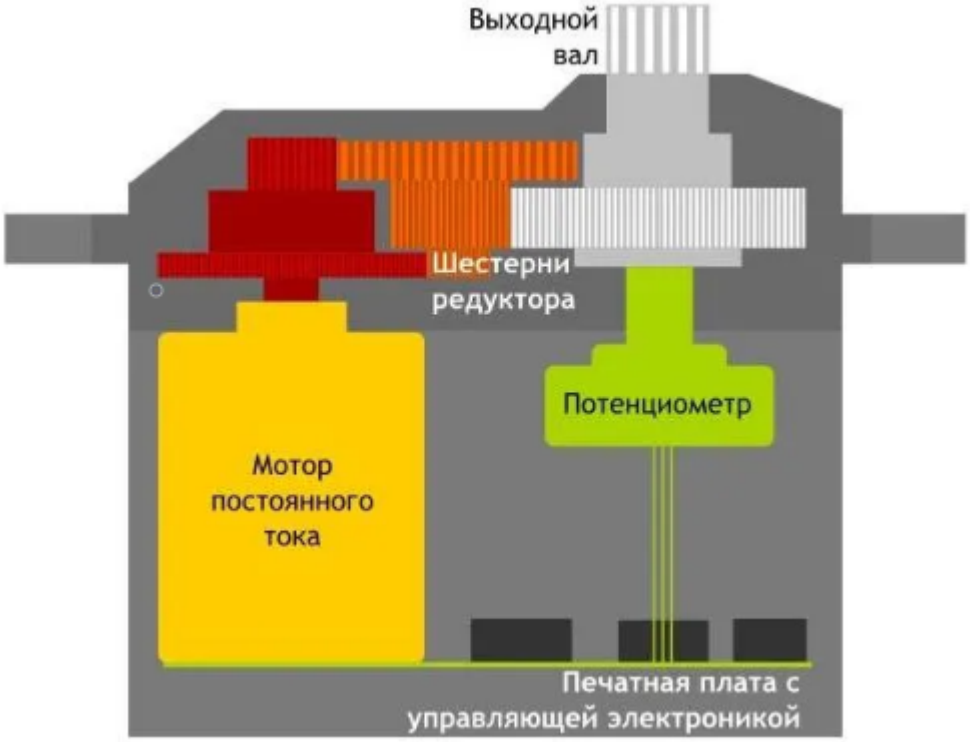

Подключение:

- черный: GND;
- красный: +VCC;
- оранжевый: сигнал управления.

Габариты:

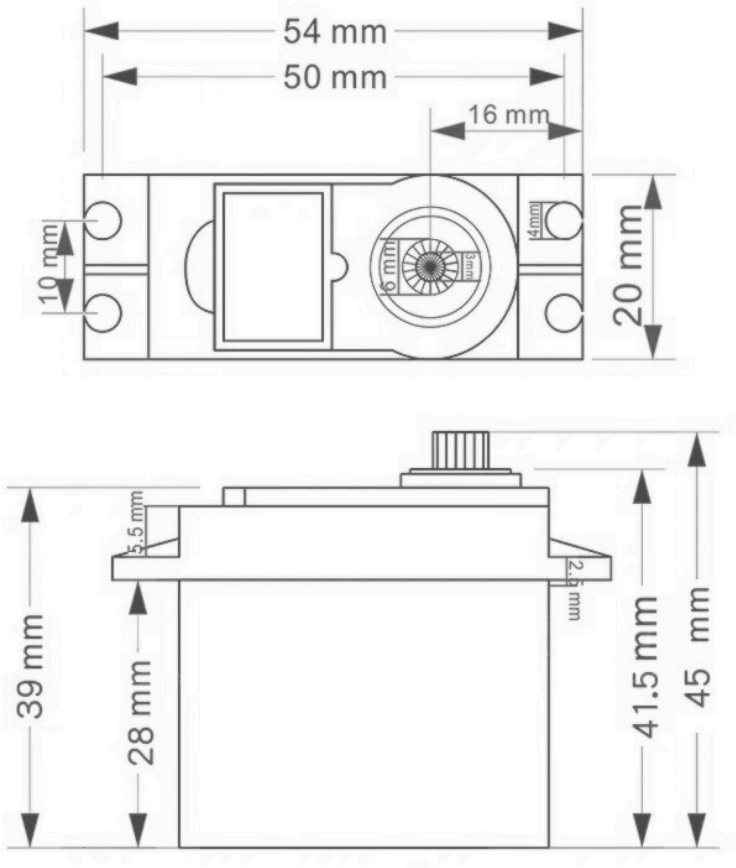
54 mm
50 mm
16 mm
10 mm
6 mm
3mm
4mm
20 mm
39 mm
5.5 mm
28 mm
2.5 mm
41.5 mm
45 mm