г. Караганда, ул. Алиханова 37, офис 108
г. Алматы, ул. Байтурсынова 85, блок Г, офис 11
г. Астана, проспект Абая, 24/1, офис 47

E-Mail: **support@radiomart.org**

RadioMart.kz
Робототехника и радиодетали

Артикул: 16886 Цена в прайсе: 41250 тг.

Низкопрофильные тиски с координатным столом для сверлильного станка

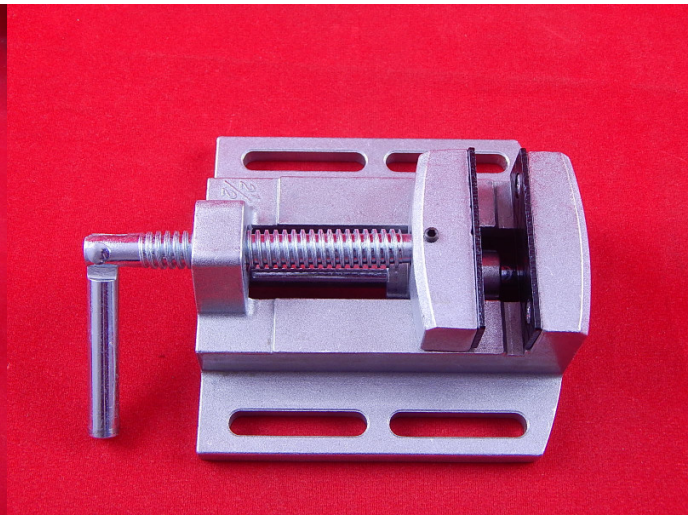

Прочные тиски, изготовленные из высококачественного чугуна и предназначенные для применения с настольными сверлильными приспособлениями и станками. Тиски комплектуются прецизионным основанием, обеспечивающим плавное поперечное перемещение подвижной губки. Для облегчения зажима плоских заготовок в неподвижной губке предусмотрены три продольных и один поперечный паз.

Особенность:

- Стационарные тиски для сверлильных работ;
- Тиски легко монтируются, и благодаря отшлифованной поверхности и 4 пазам для крепления надёжно фиксируются на рабочий стол станка;
- Корпус изготовлен из чугуна;
- Удобная шарнирная ручка помогает надёжно фиксировать заготовку.

Габариты:

Тиски:

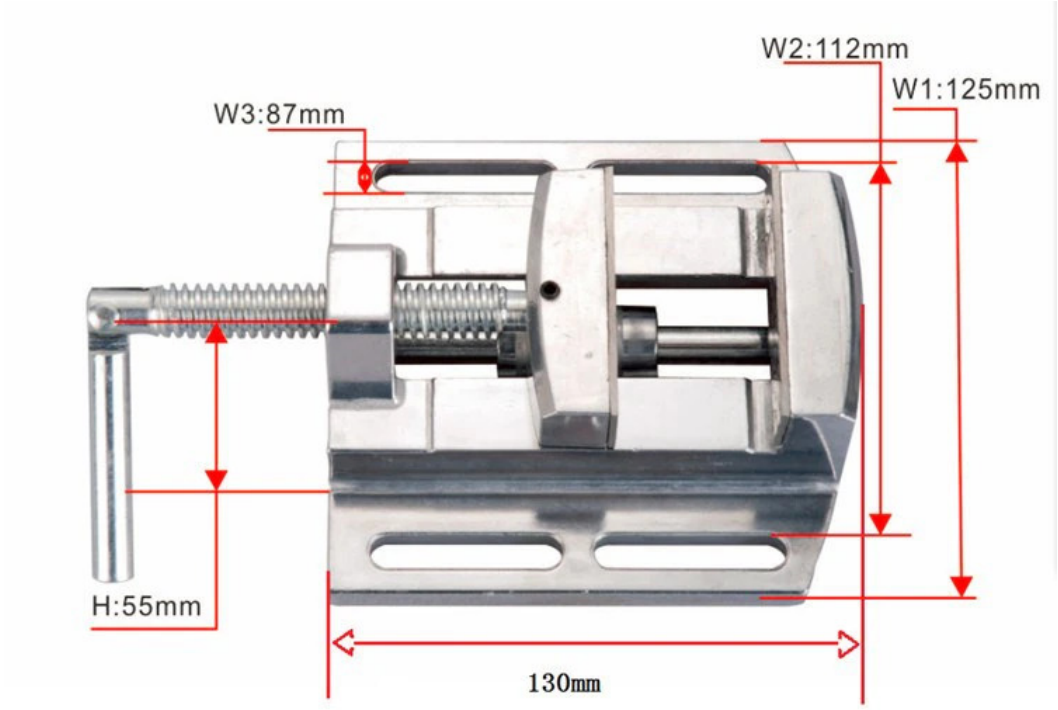

Координатный стол: