г. Караганда, ул. Алиханова 37, офис 108
г. Алматы, ул. Байтурсынова 85, блок Г, офис 11
г. Астана, проспект Абая, 24/1, офис 47

E-Mail: **support@radiomart.org**

RadioMart.kz
Робототехника и радиодетали

Артикул: 17490 Цена в прайсе: 10593 тг.

Полевой транзистор STW45NM50, N-канал, 500В, TO-247

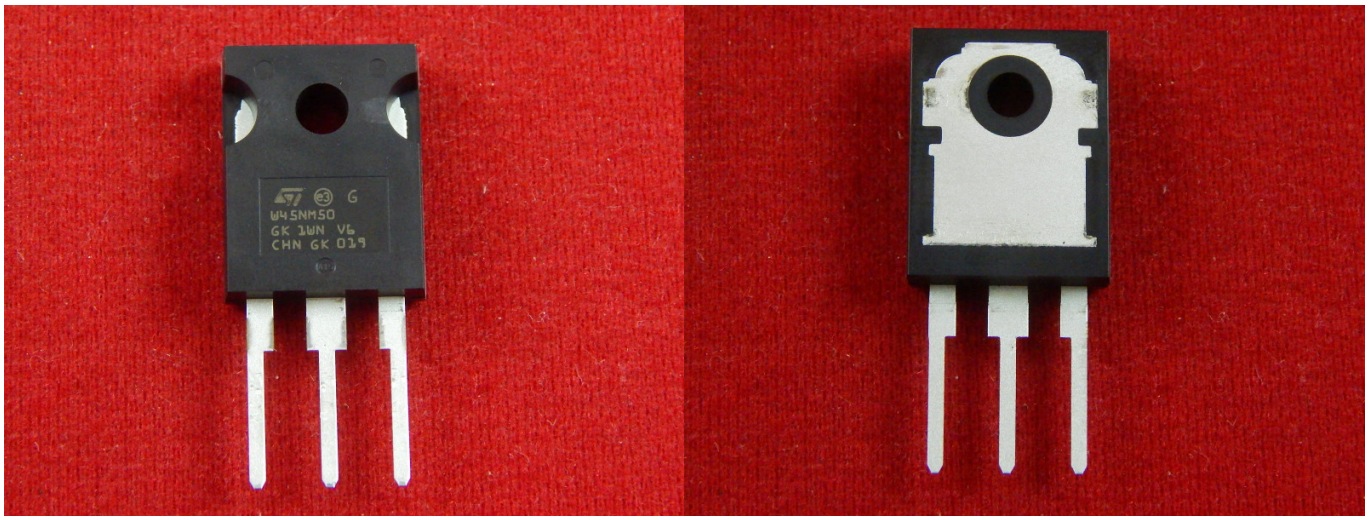

Транзистор - радиоэлектронный компонент из полупроводникового материала, обычно с тремя выводами, способный от небольшого входного сигнала управлять значительным током в выходной цепи, что позволяет использовать его для усиления, генерирования, коммутации и преобразования электрических сигналов.

Полевой транзистор — полупроводниковый прибор, принцип действия которого основан на управлении электрическим сопротивлением токопроводящего канала поперечным электрическим полем, создаваемым приложенным к затвору напряжением.

Спецификация:

- Маркировка: W45NM50;
- Тип транзистора: MOSFET;
- Полярность: N;
- Максимальная рассеиваемая мощность (Pd): 417 W;
- Предельно допустимое напряжение сток-исток |Uds|: 500 V;
- Предельно допустимое напряжение затвор-исток |Ugs|: 30 V;
- Пороговое напряжение включения |Ugs(th)|: 5 V;
- Максимально допустимый постоянный ток стока |Id|: 45 A;
- Максимальная температура канала (Tj): 150 °C;
- Общий заряд затвора (Qg): 87 nC;
- Время нарастания (tr): 107.5 ns;
- Выходная емкость (Cd): 610 pf;
- Сопротивление сток-исток открытого транзистора (Rds): 0.1 Ohm;
- Тип корпуса: TO247.
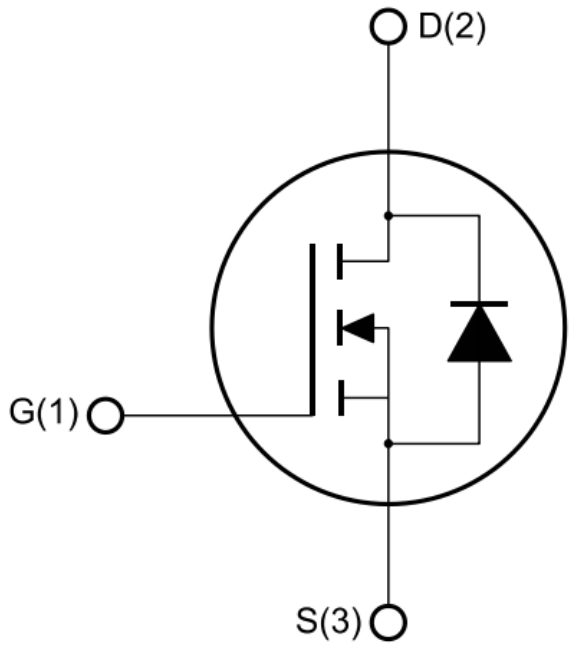
Подключение: