г. Караганда, ул. Алиханова 37, офис 108
г. Алматы, ул. Байтурсынова 85, блок Г, офис 11
г. Астана, проспект Абая, 24/1, офис 47

E-Mail: **support@radiomart.org**

RadioMart.kz
Робототехника и радиодетали

Артикул: 17818 Цена в прайсе: 2750 тг.

Сменное жало паяльника T12-KR

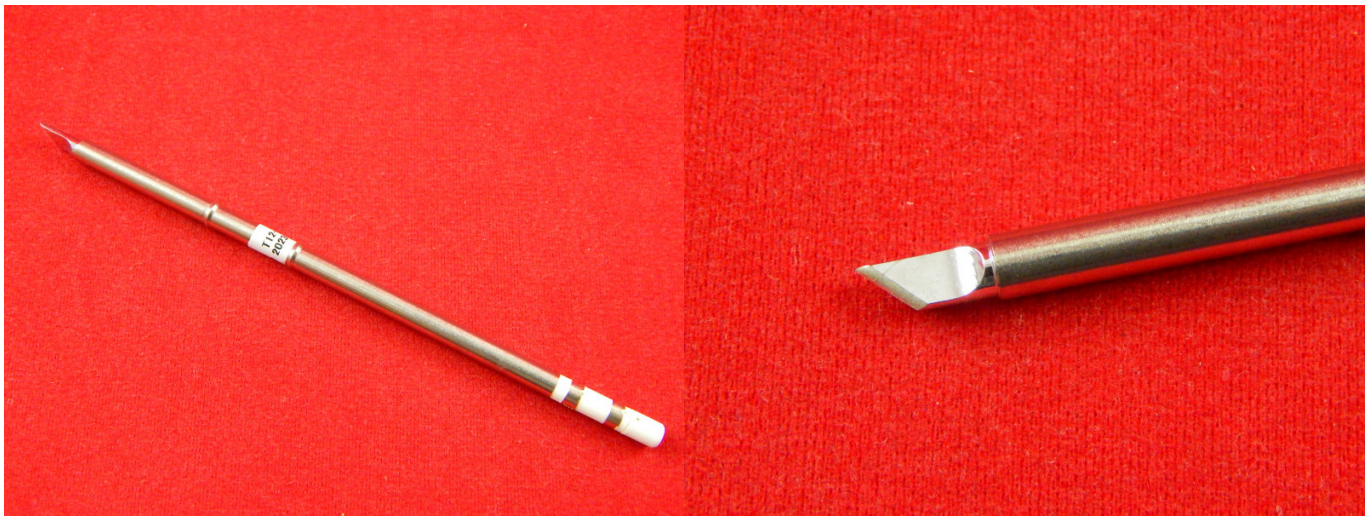

Рабочая часть паяльника называемая жалом. Данное жало является сменным и процесс его установки достаточно прост. Для этого нужно просто выключить паяльник, вытянуть установленное жало и вставить в ручку другое. Дальше можно включать паяльник и через очень небольшой промежуток времени продолжать работу.

Главной особенностью T12 является то, что нагревательный элемент и термодатчик находятся в самом жале и являются единой, цельной и не разборной конструкцией. А ручка это просто держатель самого жала. Данные пальники обладают очень высокой скоростью нагрева жала, более точной регулировкой температуры и очень высокой мобильностью при необходимости установить другой тип жала. Для установки другого жала достаточно просто выключить паяльник, вытянуть установленное жало и вставить в ручку другое. Дальше можно включать паяльник и через очень небольшой промежуток времени продолжать работу.

Спецификация:

- Тип жала: T12;
- Модель: T12-KR;
- Мощность: до 75 Ватт;
- Максимальное напряжение: 24 В;
- Рабочая температура: до 450°C;
- Термодатчик: термопара;
- Длина жала: 150 мм;
- Диаметр жала: 4.7 мм.
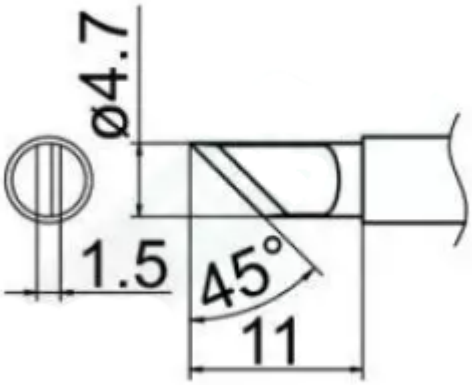
Схема: