г. Караганда, ул. Алиханова 37, офис 108
г. Алматы, ул. Байтурсынова 85, блок Г, офис 11
г. Астана, проспект Абая, 24/1, офис 47

E-Mail: **support@radiomart.org**

RadioMart.kz
Робототехника и радиодетали

Артикул: 17940 Цена в прайсе: 42900 тг.

Сервопривод JX Servo PDI-HV2060MG (180°, 62 кг*с*см)

Сервопривод - это мотор-редуктор, способный поворачивать выходной вал в заданное положение (на заданный угол) и удерживать его в этом положении, вопреки сопротивлениям и возмущениям. Нужно это в первую очередь моделистам, для управления положениями различных закрылков, рулей и вертолётных лопастей.

Основными элементами сервопривода JX HV2060MG 62 кг являются блок управления, мотор и датчики. Регулировка рабочих параметров мотора осуществляется через плату и потенциометр. Скорость вращения вала мотора регулируется редуктором под контролем потенциометра. Для изготовления прибора HV2060MG используются только высококачественные материалы: пластик, карбон, металл. Выбор устройства осуществляется по условиям рабочих нагрузок, области применения, интенсивности эксплуатации. Наиболее долговечными, производительными, дорогостоящими являются сервоприводы с шестернями из металла.

Спецификация:

- Тип мотора: коллекторный мотор с сердечником;
- Тип управления: цифровой;
- Максимальный угол поворота: 180°;
- Время отклика: 4 мкс;
- Рабочее напряжение (DC): от 6 до 8.4 В;
- Рабочая частота: 2350 мкс / 650 Гц;
- Рабочая скорость (6 В): 0.15 с/60°;
- Рабочая скорость (7.4 В): 0.13 с/60°;
- Крутящий момент (6 В): 48 кг*с*см (470.71 Н*см);

- Крутящий момент (7.4 В): 62 кг*с*см (608.01 Н*см);
- Размеры: 68.5x30.2x57.4 мм;
- Вес: 200 г;
- Подшипник: 2bb;
- Длина провода: 265 мм;
- Материал корпуса: АБС-пластик;
- Материал шестерней редуктора: метал.
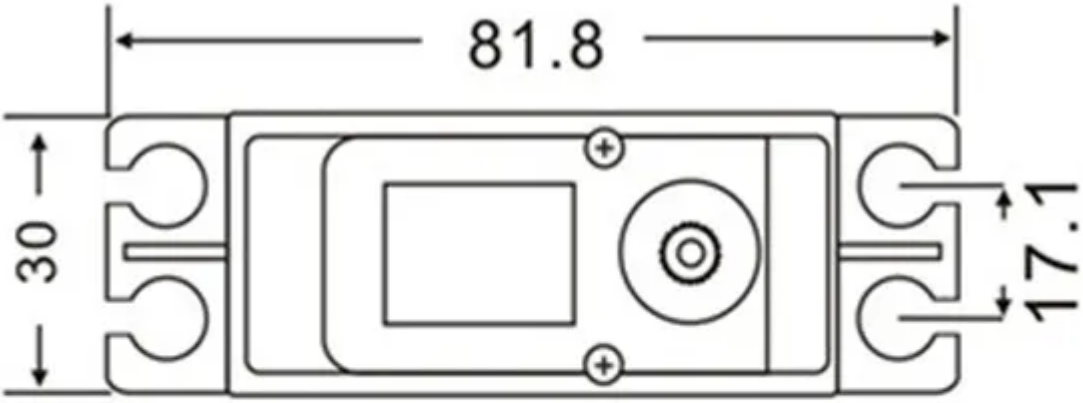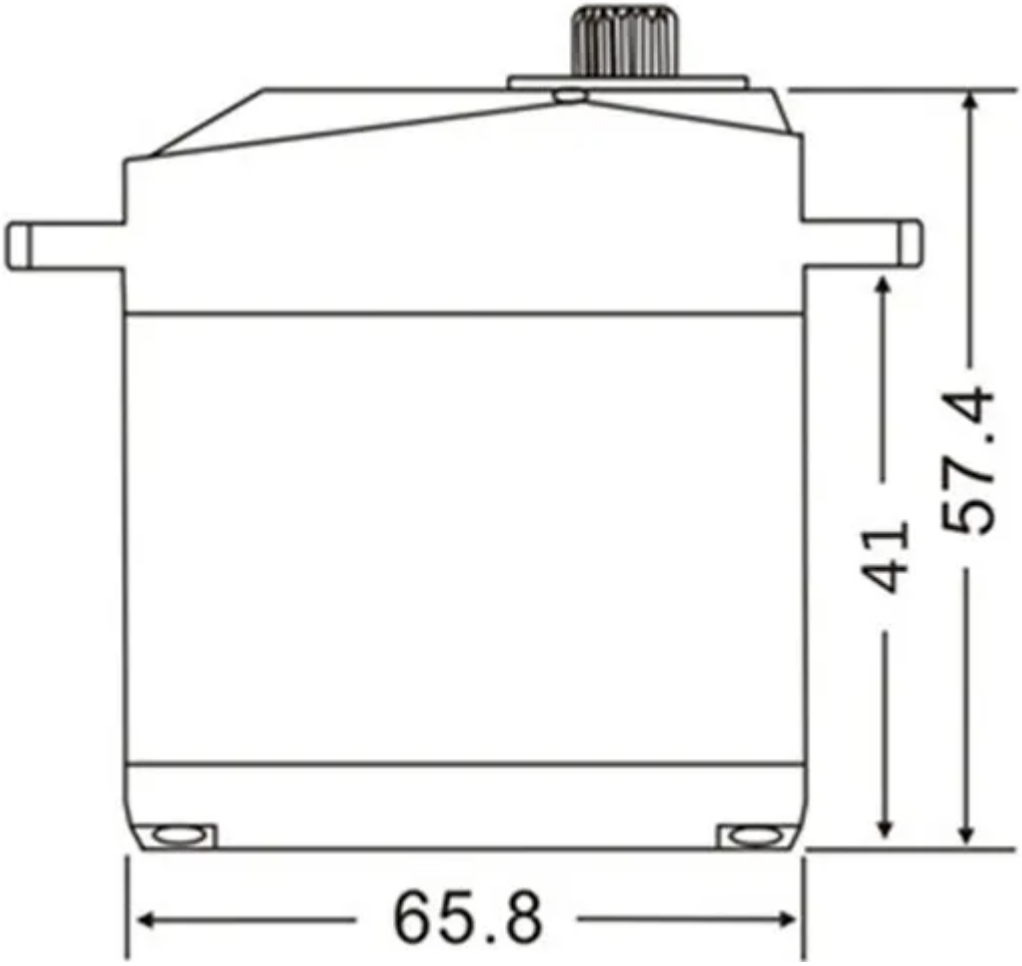
Габариты: