г. Караганда, ул. Алиханова 37, офис 108
г. Алматы, ул. Байтурсынова 85, блок Г, офис 11
г. Астана, проспект Абая, 24/1, офис 47

E-Mail: **support@radiomart.org**

RadioMart.kz
Робототехника и радиодетали

Артикул: 18025 Цена в прайсе: 1655 тг.

MAX1709ESE, Повышающий DC-DC преобразователь, 5В, 4А

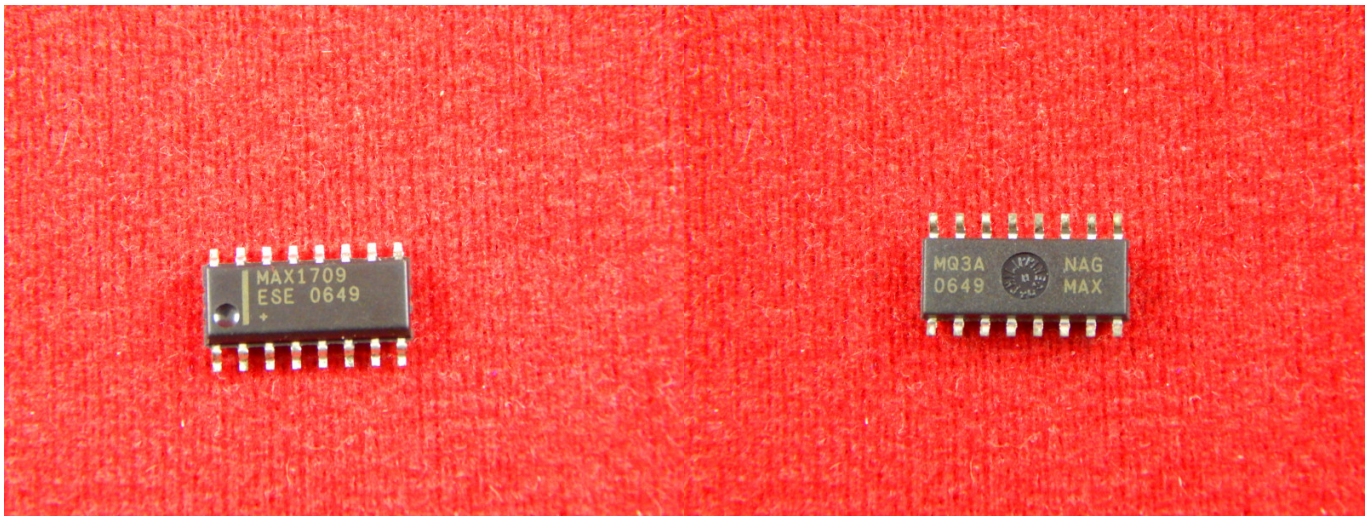

MAX1709ESE - это 4А, высокочастотный, повышающий DC-DC преобразователь в корпусе SOIC-16.

Спецификация:

- Входное напряжение: от 0.7 до 5 В;
- Выходное напряжение: от 2.5 до 5.5 В;
- Нестабильность выходной нагрузки: 0.25%;
- Выходной ток: 4 А;
- Номинальный ток: 0.2 мА;
- Частота переключений: от 350 кГц до 1 МГц;
- Выходная мощность: 20 Вт;
- Рабочая температура: от -40°C до +85°C;
- Корпус: SOIC-16.

Функциональная схема:

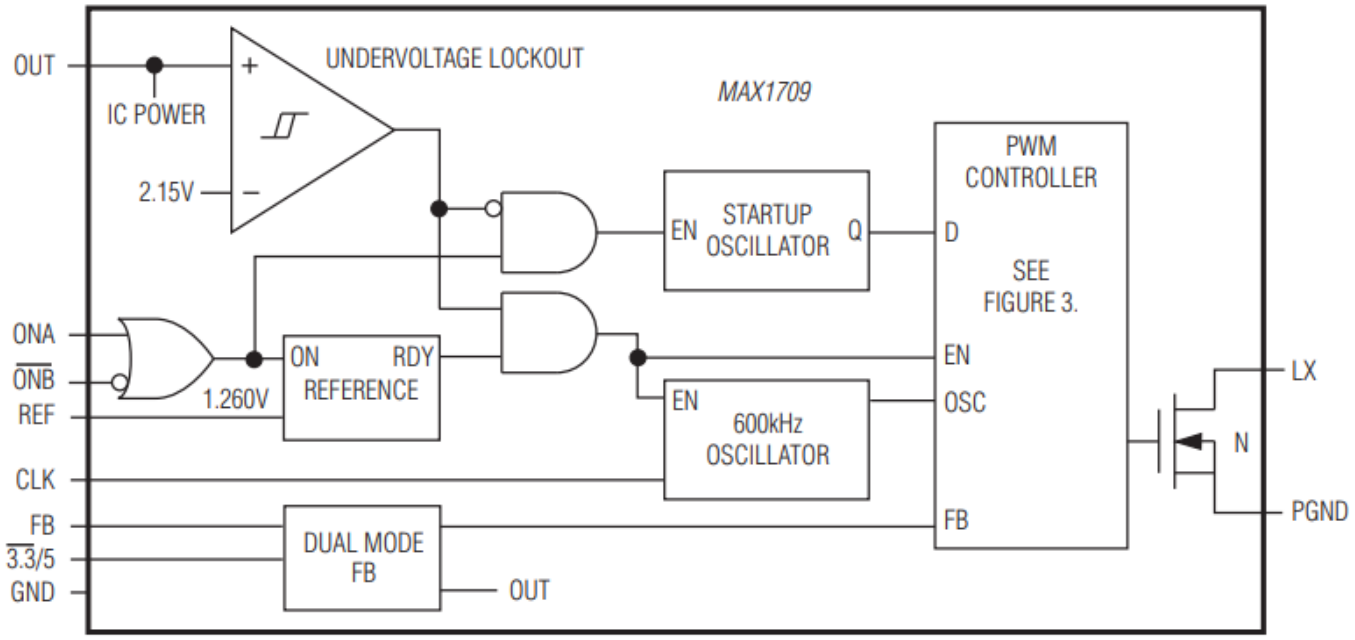
OUT
IC POWER
2.15V
UNDERVOLTAGE LOCKOUT
MAX1709
PWM
CONTROLLER
EN
STARTUP
OSCILLATOR
Q
D
SEE
FIGURE 3.
ONA
ONB
REF
1.260V
ON
RDY
REFERENCE
EN
OSC
EN
600kHz
OSCILLATOR
LX
N
PGND
CLK
FB
3.3/5
GND
DUAL MODE
FB
OUT
FB