г. Караганда, ул. Алиханова 37, офис 108
г. Алматы, ул. Байтурсынова 85, блок Г, офис 11
г. Астана, проспект Абая, 24/1, офис 47

E-Mail: **support@radiomart.org**

RadioMart.kz
Робототехника и радиодетали

Артикул: 18157 Цена в прайсе: 17578 тг.

HARTING 19300161442, Корпус для разъемов HAN, Han HMC: размер 16B

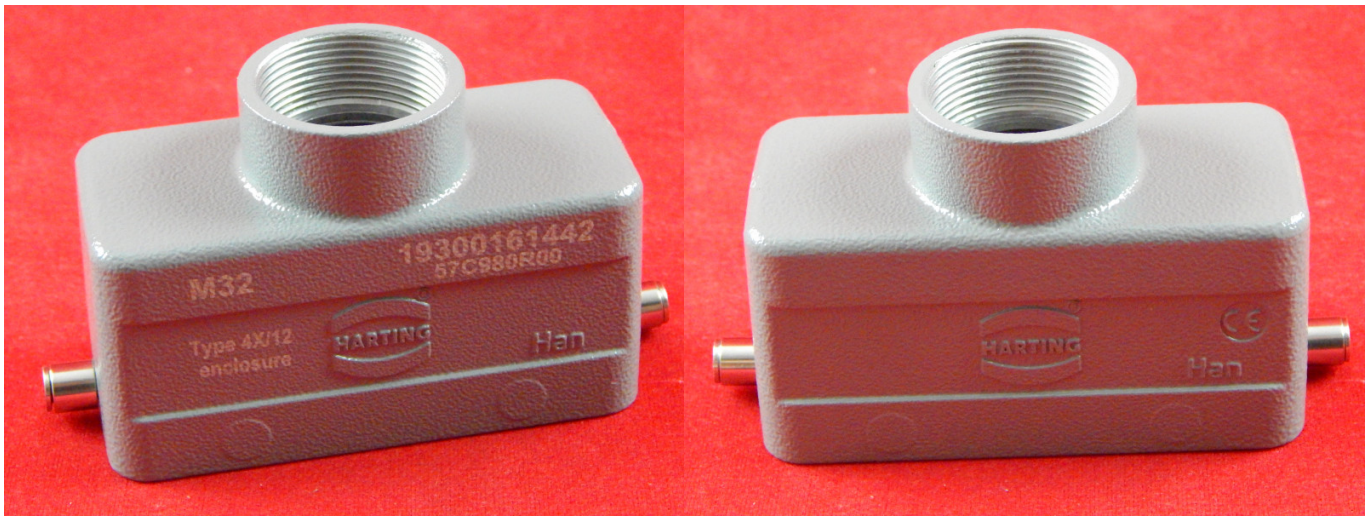

Данный кабельный прямой корпус представляет собой надежное и эффективное приспособление, позволяющее обеспечить защиту кабельного соединения. Он гарантирует высокий уровень защищенности проводного соединения от механических повреждений, возникающих в процессе эксплуатации. Имеет два фиксатора для защелок и резьбу M32.

Спецификация:

- Тип коннектора: Hood;
- Резьба под сальник: M32;
- Типоразмер: 16B;
- Цвет корпуса: серый;
- Материал корпуса: металл;
- Покрытие корпуса: порошковая окраска;
- Степень защиты от внешних воздействий: IP65;
- Рабочая температура: от -40°C до +125°C.

Габариты:

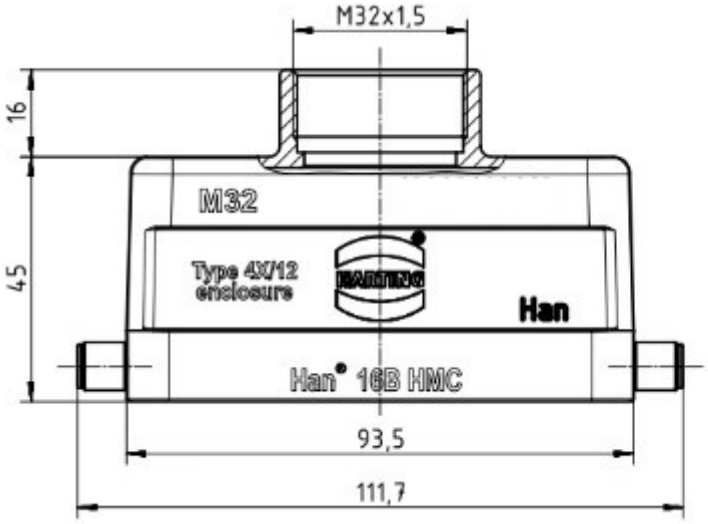
M32x1,5
16
45
M32
Type 4X/12
enclosure
Han
Han® 16B HMC
93,5
111,7

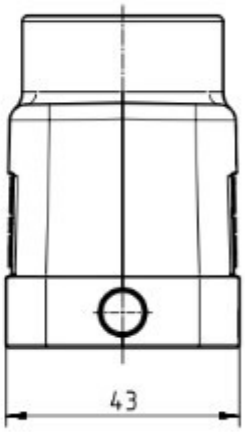
43