г. Караганда, ул. Алиханова 37, офис 108
г. Алматы, ул. Байтурсынова 85, блок Г, офис 11
г. Астана, проспект Абая, 24/1, офис 47

E-Mail: **support@radiomart.org**

RadioMart.kz
Робототехника и радиодетали

Артикул: 18178 Цена в прайсе: 165 тг.

W25Q64FVSIQ, Микросхема с флэш-памятью и SPI шиной, 64Мб

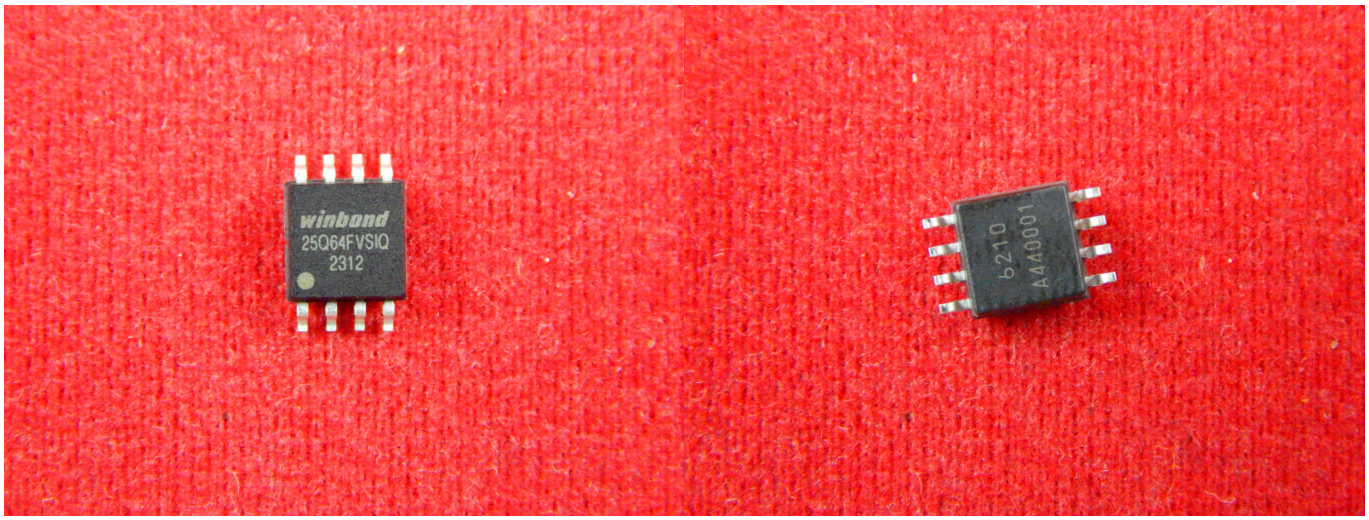

Интегральная микросхема - это совокупность электрически связанных компонентов (транзисторов, диодов, резисторов и другого), изготовленных в едином технологическом цикле на единой полупроводниковой основе (подложке).

Микросхема FLASH памяти для прошивки с помощью программатора.

Спецификация:

- Наименование: W25Q64FV;
- Тип памяти: FLASH;
- Интерфейс: SPI;
- Поддержка ECC: отсутствует;
- Загрузочный сектор: есть;
- Объём памяти: 64 Мбит;
- Шина адреса: 1 Бит;
- Напряжение питания: от 2.7до 3.6 В;
- Рабочее напряжение: от -40°C до +85°C;
- Корпус: SO-8.

Блок схема:

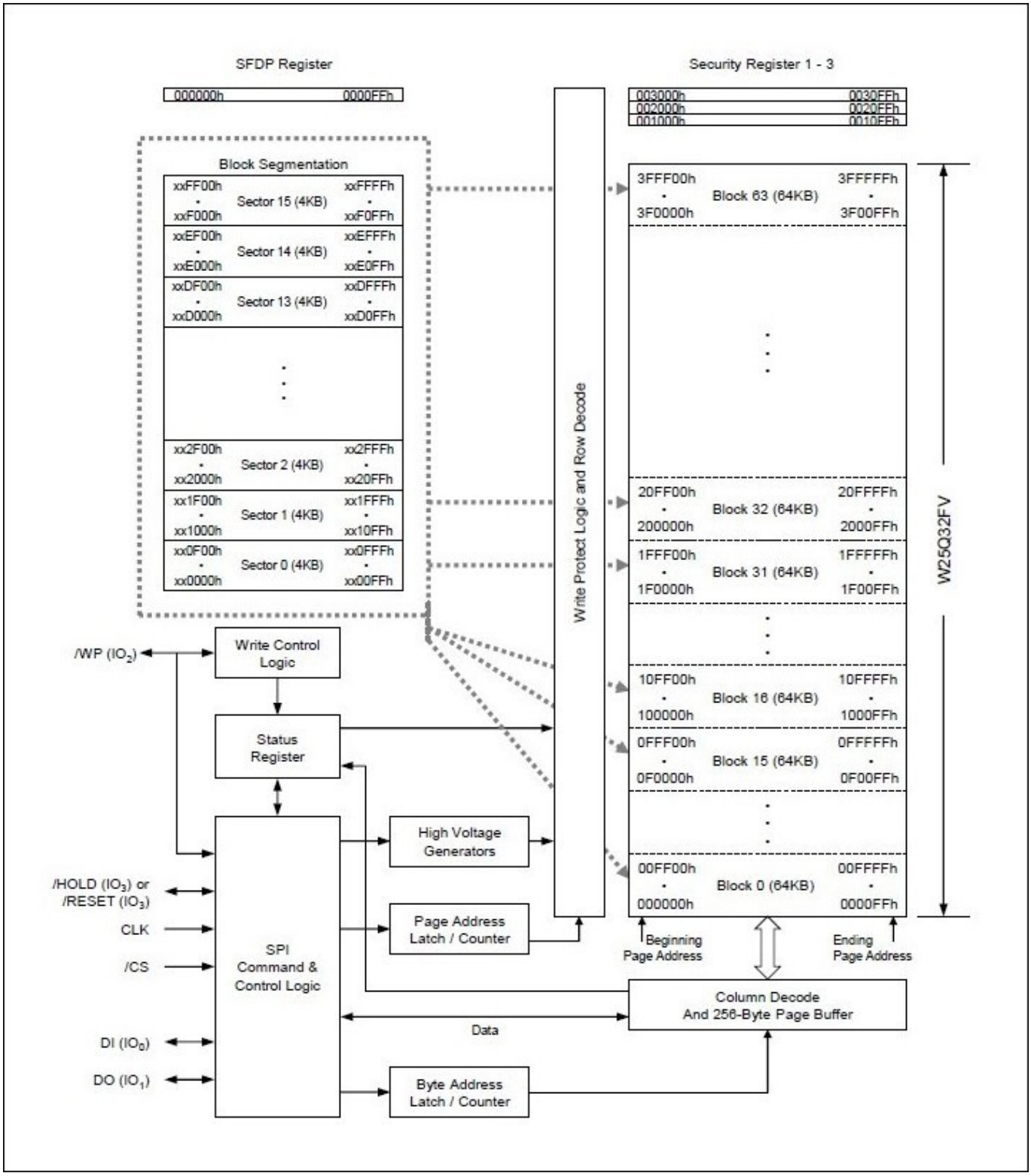
SFDP Register
000000h
0000FFh
Security Register 1 - 3
003000h
0030FFh
002000h
0020FFh
001000h
0010FFh
Block Segmentation
xxFF00h
xxF000h
Sector 15 (4KB)
xxFFFFh
xxF0FFh
xxEF00h
xxE000h
Sector 14 (4KB)
xxEFFFh
xxE0FFh
xxDF00h
xxD000h
Sector 13 (4KB)
xxDFFFh
xxD0FFh
xx2F00h
xx2000h
Sector 2 (4KB)
xx2FFFh
xx20FFh
xx1F00h
xx1000h
Sector 1 (4KB)
xx1FFFh
xx10FFh
xx0F00h
xx0000h
Sector 0 (4KB)
xx0FFFh
xx00FFh
Write Protect Logic and Row Decode
3FFF00h
3F0000h
Block 63 (64KB)
3FFFFFh
3F00FFh
20FF00h
200000h
Block 32 (64KB)
20FFFFh
2000FFh
1FFF00h
1F0000h
Block 31 (64KB)
1FFFFFh
1F00FFh
10FF00h
100000h
Block 16 (64KB)
10FFFFh
1000FFh
0FFF00h
0F0000h
Block 15 (64KB)
0FFFFFh
0F00FFh
00FF00h
000000h
Block 0 (64KB)
00FFFFh
0000FFh
W25Q32FV
/WP (IO2)
Write Control Logic
Status Register
High Voltage Generators
/HOLD (IO3) or /RESET (IO3)
CLK
/CS
SPI Command & Control Logic
Page Address Latch / Counter
Beginning Page Address
Ending Page Address
Column Decode And 256-Byte Page Buffer
Data
DI (IO0)
DO (IO1)
Byte Address Latch / Counter