г. Караганда, ул. Алиханова 37, офис 108
г. Алматы, ул. Байтурсынова 85, блок Г, офис 11
г. Астана, проспект Абая, 24/1, офис 47

E-Mail: **support@radiomart.org**

RadioMart.kz
Робототехника и радиодетали

Артикул: 18234 Цена в прайсе: 1320 тг.

Сопло 0.4 мм для 3D принтера - E3D V6

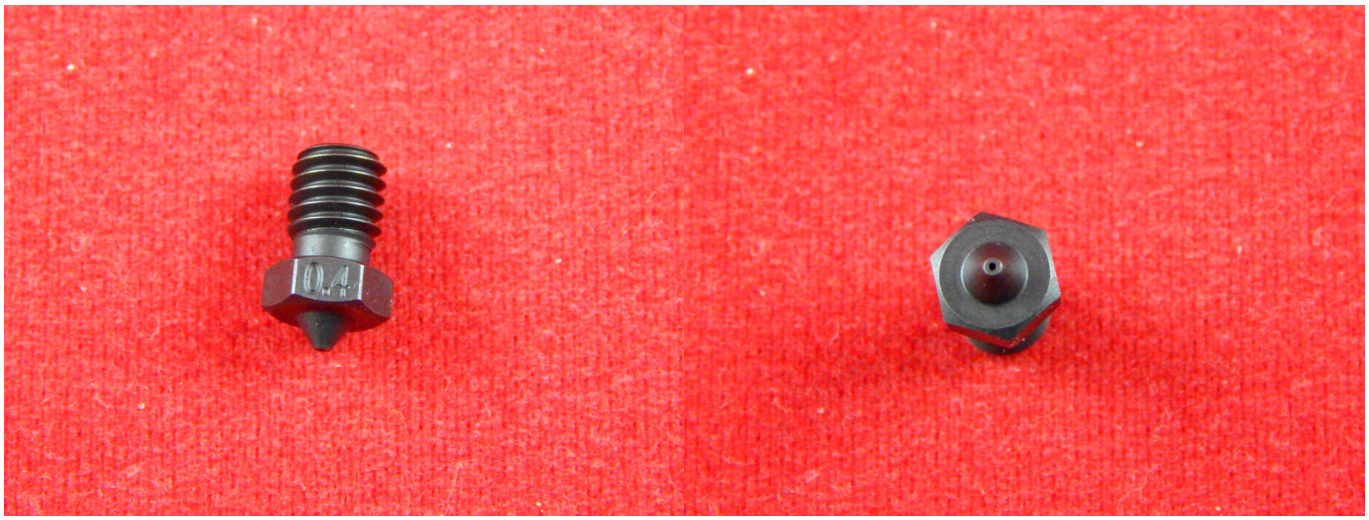

Сопло для 3D-принтера E3D является составной частью экструдера, через которую проходит расплавленный пластик. При прохождении через сопло диаметр нити уменьшается, за счёт чего достигается лучшее качество печати, так как от диаметра сопла зависит толщина напечатанного слоя. Сопло для экструдера 3D-принтера E3D-V6, подходит для нити пластика 1.75 мм.

Благодаря своим характеристикам сопло является надёжным выбором для тех, кто ценит качество и долговечность расходных материалов. Он подходит для печати различными видами пластика, включая ABS, PLA, PETG и другие.

Спецификация:

- Материал: закаленная сталь + хромированная латунь;
- Температура нагрева: от +350°C до +550°C;
- Размер: 12.5x7 мм;
- Резьба: M6;
- Твердость: 7.8 Мооса;
- Диаметр нити: 1.75 мм.

Габариты:

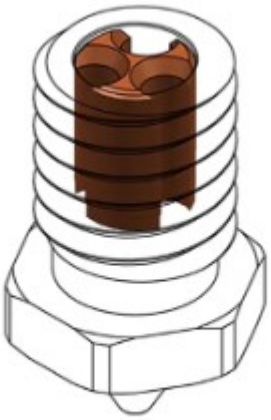

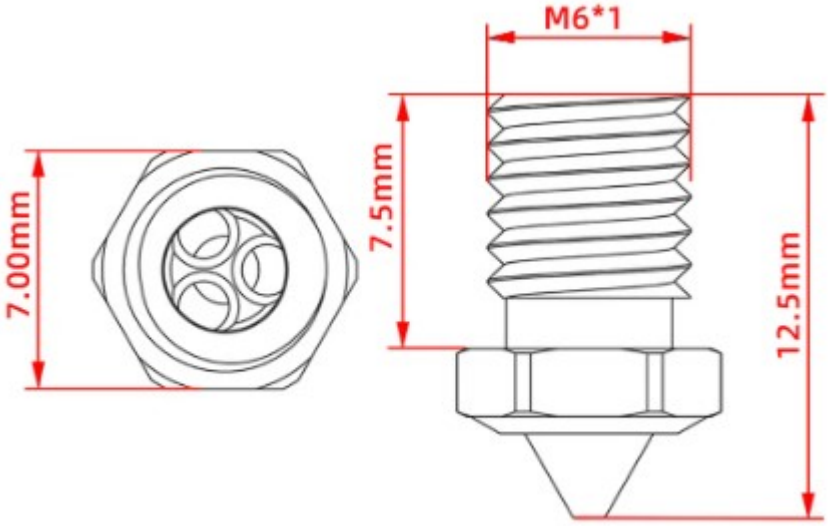
M6*1
7.00mm
7.5mm
12.5mm