г. Караганда, ул. Алиханова 37, офис 108
г. Алматы, ул. Байтурсынова 85, блок Г, офис 11
г. Астана, проспект Абая, 24/1, офис 47

E-Mail: **support@radiomart.org**

RadioMart.kz
Робототехника и радиодетали

Артикул: 18259 Цена в прайсе: 10565 тг.

Цифровой сервопривод JX PDI-6221MG, 20.32 кг, 180°

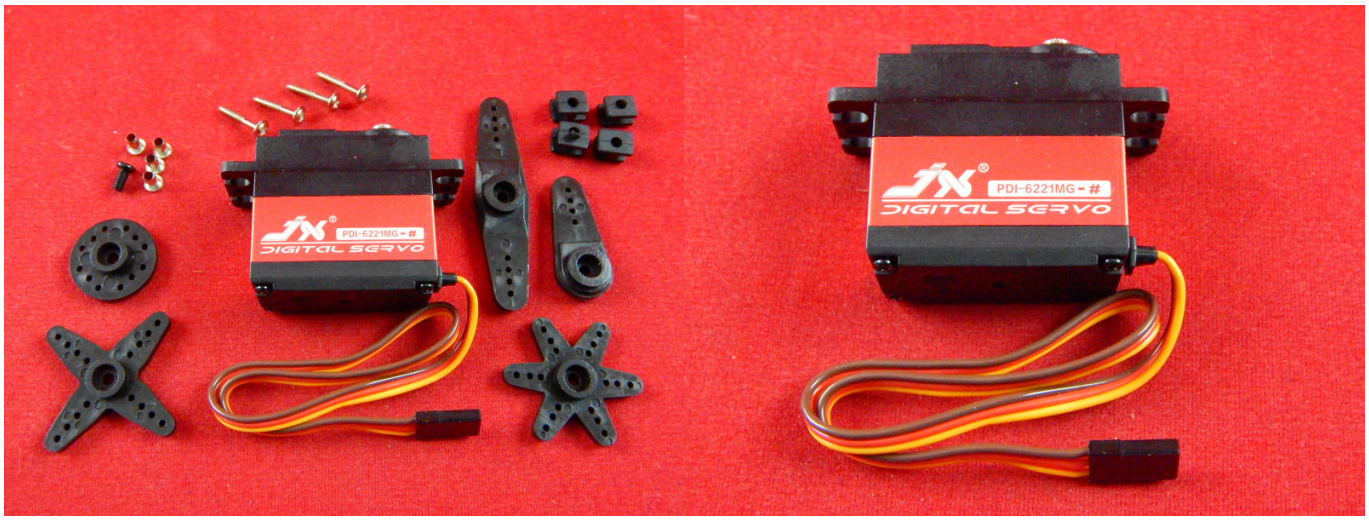

Мощый цифровой сервопривод стандартного размера JX PDI-6221MG с металлическим редуктором, углом поворота 180° (непрерывного вращения) и алюминиевой центральной частью корпуса для лучшего охлаждения. Имеет алюминиевые шестерни тайваньского производства с твердым анодированием.

Спецификация:

- Модель: JX PDI-6221MG;
- Редуктор: металлический;
- Защита от воды: отсутствует;
- Рабочий угол: ~120°;
- Рабочее напряжение (DC): от 4.8 до 6 В;
- Рабочая скорость (4.8 В): 0.18 сек/60°;
- Рабочая скорость (6 В): 0.16 сек/60°;
- Крутящий момент при остановке (4.8 В): 17.25 кг/см;
- Крутящий момент при остановке (6 В): 20.32 кг/см;
- Длина кабеля: 26 см.

Габариты:

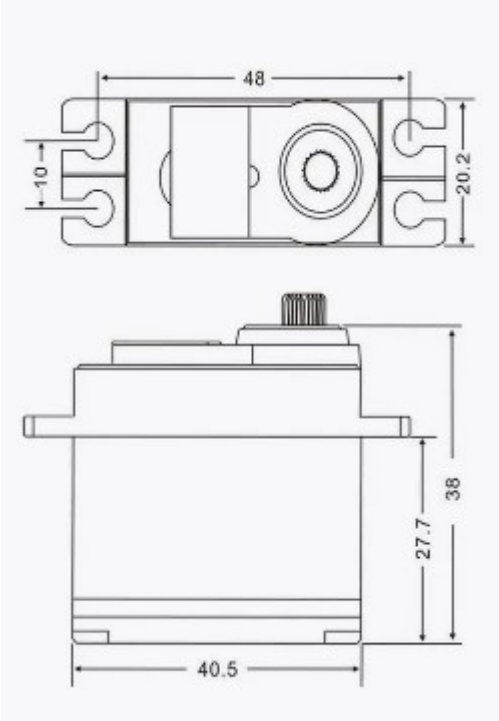
48
10
20.2
38
27.7
40.5