г. Караганда, ул. Алиханова 37, офис 108
г. Астана, ул. Ауэзова, 33/1, офис 210

E-Mail: **support@radiomart.org**

RadioMart.kz
Робототехника и радиодетали

Артикул: 18355 Цена в прайсе: 21890 тг.

Aduino Nano на ESP32 (Китай)

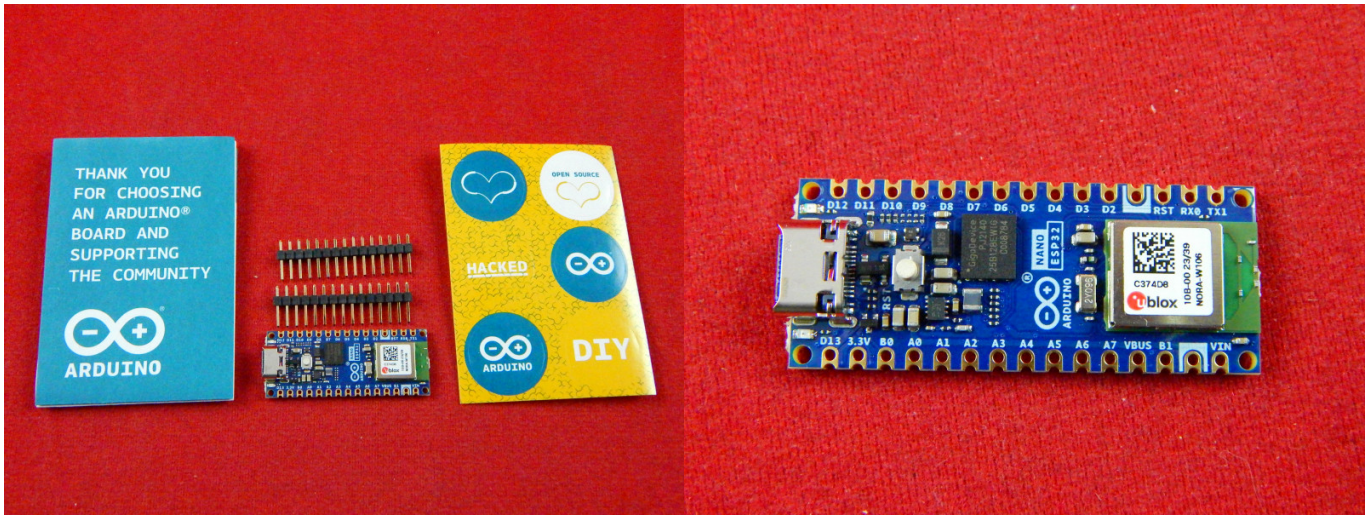

Nano на ESP32 — это плата микроконтроллера Wi-Fi и Bluetooth на базе ESP32-S3, разработанная для IoT-приложений для любителей и предприятий. Новая плата Nano поставляется с 8 МБ PSRAM и 16 МБ флэш-памяти и может быть запрограммирована на языках Arduino или MicroPython.

Плата выполнена в формфакторе популярной платы Arduino Nano. Содержит на борту стабилизатор напряжения 3.3 вольт. Заявлена работа при входном диапазоне напряжений 6-21 вольт. Дополнительно на плате есть RGB светодиод подключенный к D14-16. Для прошивки установлен USB Type-C, который подключен к GPIO19-20. Микроконтроллер ESP32-S3 Xtensa LX7 @ с частотой до 240 Мгц, flash память 16 MB, ROM 384 kB, SRAM 512 kB. Беспроводная связь Wi-Fi® 2.4 GHz, Bluetooth®. Протоколы: I2C, SPI, UART.

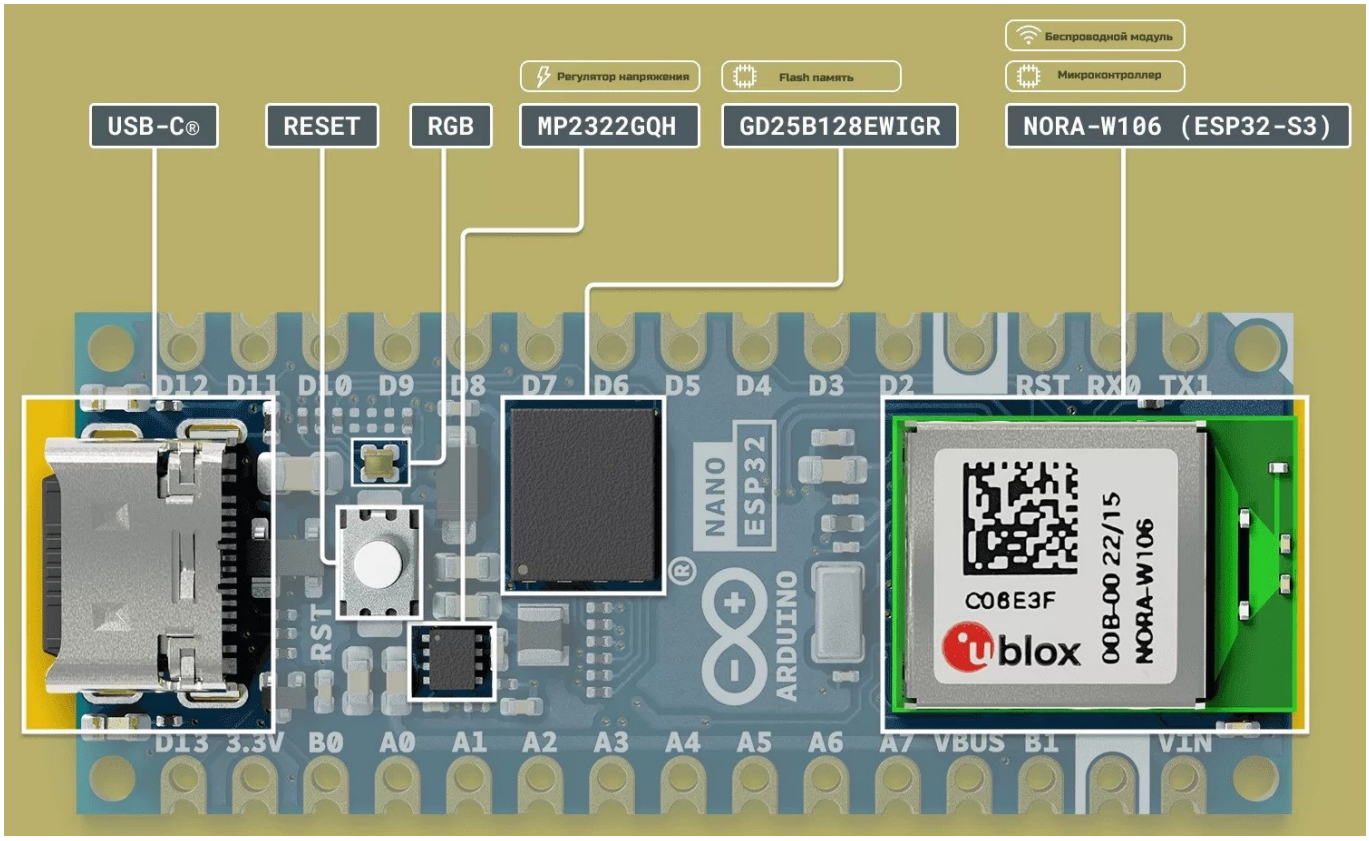

Плата построена на основе модуля от UBLOX содержащего ESP32-S3.

FAQ:

- WiKi
- GitHub

Особенности Nano ESP32:

- Крошечные размеры: разработанная с учетом известного форм-фактора Nano, компактный размер этой платы делает ее идеальной для встраивания в автономные проекты.
- Wi-Fi® и Bluetooth®: используйте возможности микроконтроллера ESP32-S3, хорошо известного в сфере Интернета вещей, с полной поддержкой Arduino для беспроводной связи и подключения Bluetooth®.
- Поддержка Arduino и MicroPython: легко переключайтесь между программированием Arduino и MicroPython, выполнив несколько простых шагов.
- Поддержка HID: эмулируйте через USB устройства с интерфейсом пользователя, например клавиатуру или мышь, открывая новые возможности для взаимодействия с компьютером.

Спецификация:

- Беспроводной модуль:
- – u-Blox NORA-W106-10B с MCU — двухъядерный микроконтроллер ESP32-S3 Xtensa LX7 @ до 240 МГц с векторными расширениями, 512 КБ SRAM, 384 КБ ROM, подключение WiFi 4 и Bluetooth 5.0;

- – Память: 8 МБ PSRAM;
- – Встроенная PCB антенна;
- – Габариты: 14.3x10.4x1.8 мм;
- Хранилище: 16 МБ флэш-памяти;
- USB: 1 x порт USB Type-C для питания и программирования;
- Ввод/вывод:
- – 2 x 15-контактных разъема расширения с 14x GPIO, 13x светодиодными контактами, 5x PWM, 8x аналоговыми входами, 2x UART, 1x I2C, 1x SPI, сброс и сигналы питания (+5 В, +3,3 В, GND, Vin, AREF);
- – 3.3 В I/O (не допускается 5 В);
- – Исходный ток на контакт ввода/вывода: 40 мА;
- – Потребляемый ток на контакт ввода/вывода: 28 мА;
- Разное:
- – кнопка сброса;
- – 2 x светодиода;
- Источник питания:
- – 5 В через USB;
- – от 6 до 21 В через контакт Vin на разъемах;
- Габариты платы: 45x18 мм, совместимые с оригинальным Arduino Nano.

Распиновка:

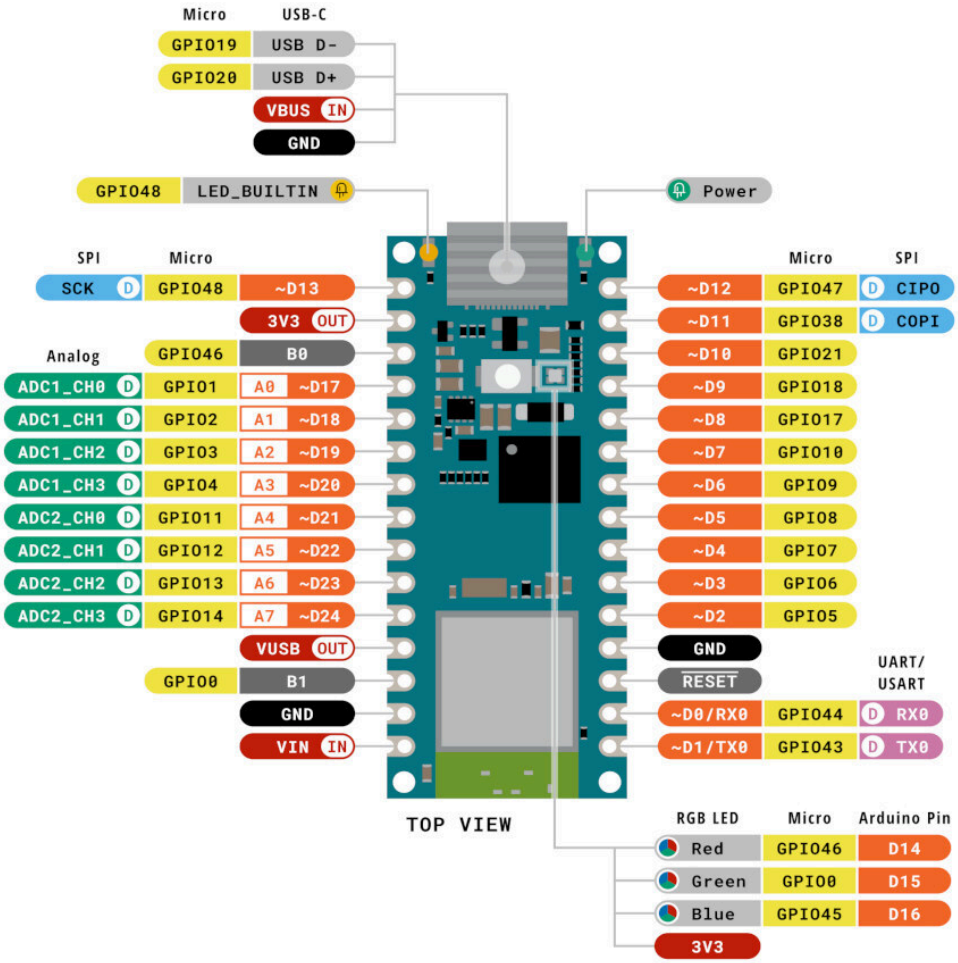

Legend:	Digital	I2C	Other SERIAL
Power	Analog	SPI	Analog
Ground	Main Part	UART/USART	PWM/Timer

ARDUINO

Nano ESP32
SKU code: ABX00083
Pinout
Last update: 14 July, 2023