г. Караганда, ул. Алиханова 37, офис 108
г. Астана, ул. Ауэзова, 33/1, офис 210

E-Mail: **support@radiomart.org**

RadioMart.kz
Робототехника и радиодетали

Артикул: 18472 Цена в прайсе: 1871 тг.

Контроллер ESP32-C3 Super Mini

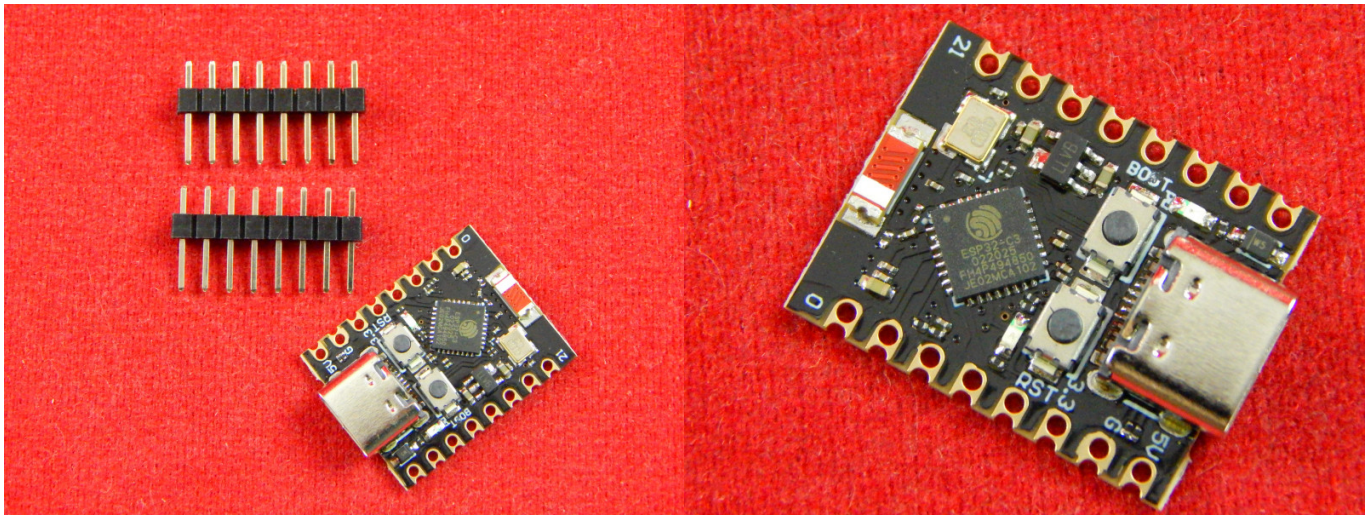

ESP32-C3 Super Mini — это одноядерный микроконтроллер SoC с поддержкой Wi-Fi и Bluetooth 5 (LE), основанный на архитектуре RISC-V с открытым исходным кодом. ESP32-C3 Super Mini обладает низким энергопотреблением, что делает эту плату идеальной для IoT-приложений.

Плата поддерживается в Arduino-IDE и платформой разработки IoT от Espressif, ESP RainMaker, что значительно облегчает разработку.

FAQ:

- GitHub

Спецификация:

- Мощный процессор: ESP32-C3, 32-битный одноядерный процессор RISC-V, работающий на частоте до 160 МГц;
- Wi-Fi: протокол 802.11b/g/n, 2.4 ГГц, поддержка режима станции, режима SoftAP, режима SoftAP+Station, гибридный режим (150 Mbit);
- Bluetooth: Bluetooth 5.0;
- Ультра-низкое энергопотребление: потребление энергии в глубоком сне около 43 мА;
- Богатые ресурсы платы: 400KB SRAM, 384KB ROM, встроенная 4Mflash;
- Модель чипа: ESP32-C3;
- Надежные функции безопасности: Аппаратные ускорители шифрования, поддерживающие AES-128/256, хэширование, RSA, HMAC, цифровые подписи и безопасный запуск;
- Богатый интерфейс: 1x12C, 1xSPI, 2xUART, 11xGPIO(PWM), 4xADC;

- Встроенный светодиодный индикатор синего цвета: GPIO8 контакт;
- Ультра-малый размер: 22.52x18 мм.

Список pin:

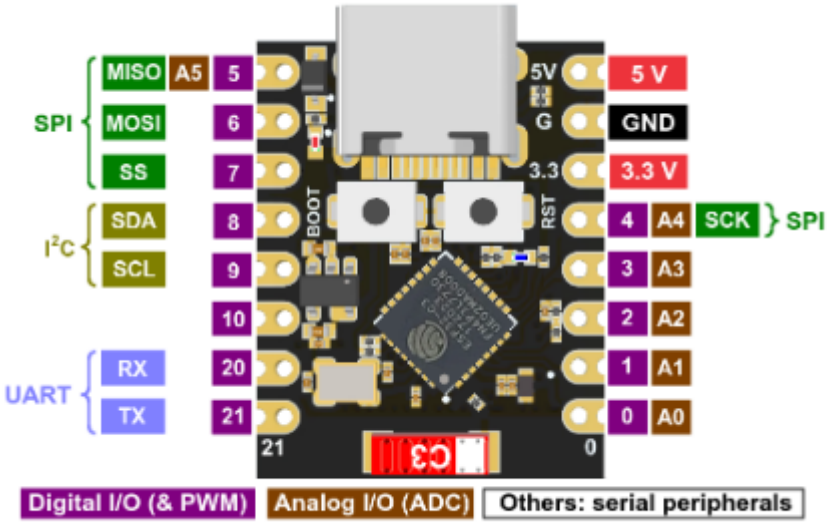
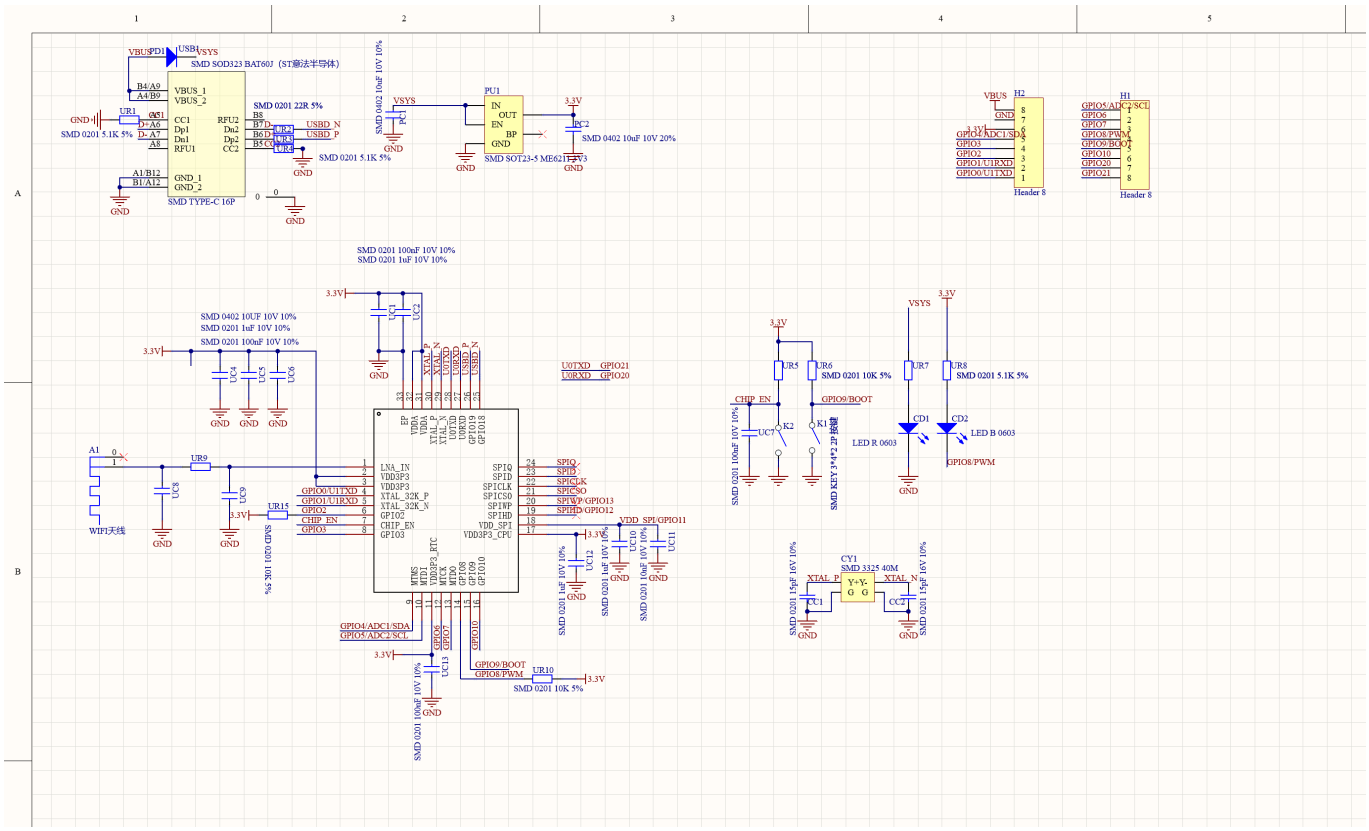
Схема: